HIKVISION

DS-2CD3T87G3P-LIHSUY/SL
Caméra réseau bullet fixe ColorVu panoramique 8 MP

DarkFighter 2.0

AcuSense

Depuis sa création, Hikvision se consacre au développement de produits sécurisés. Hikvision respecte le principe de "sécurité dès la conception" et a adopté de nombreuses méthodes de technologies de sécurité dans le cycle de développement ses produits, y compris en matière de sécurité des terminaux, des données, des applications, des réseaux et de la protection de la vie privée. De plus, les technologies de sécurité employées par Hikvision sont toutes conformes aux lois et réglementations locales en vigueur dans le domaine. Ces mesures de sécurité améliorent la cybersécurité du produit et protégent vos appareils ainsi que vos données contre les cyberattaques.
La technologie Hikvision Darkfighter 2.0 offre des images aux couleurs vives 24 heures sur 24, 7 jours sur 7, grâce à des objectifs avancés F1.0, des capteurs haute performance et un éclairage adapté. La super-ouverture F1.0 capte davantage de lumière pour produire des images plus lumineuses. Les technologies de capteurs de pointe peuvent considérablement améliorer l'exploitation de la lumière disponible.

- Double microphone intégré pour une sécurité audio de haute qualité en temps réel
- Smart Hybrid Light : Intègre des lumières infrarouges et blanches, 3 modes d'éclairage supplémentaires
- Assure une sécurité en temps réel grâce à l'audio bidirectionnel intégré
- Se concentre sur la classification des personnes et des véhicules en fonction du Deep Learning
- -Y : Conception anticorrosion, garantissant une fiabilité et une longévité supérieures à celles des modèles standard (NEMA 4X)
- HIK AI-ISP pour un excellent effet de réduction du bruit
- WDR adaptatif à la scène
- Imagerie colorée 24 h/24, 7 j/7
- Résistant à la poussière et à l'eau (IP67)
- Interface audio et alarme disponible
- Lumière stroboscopique active et alarme sonore pour avertir les intrus

▪ Spécifications

Caméra	
Capteur	CMOS de balayage progressif 1/2,5"
Max. Résolution	4256 × 1888
Min. Luminosité	Couleur : 0,0005 Lux @ (F1.0, AGC ON), 0 Lux avec lumière
temps d'obturation	1 s à 1/100 000 s
Jour / Nuit	Filtre IR
Réglage de l'angle	Panoramique : 0° à 360°, inclinaison : 0° à 90°, rotation : 0° à 360°
Objectif	
Type d'objectif	Objectif à focale fixe, 2,8 mm
Longueur focale et FOV	2,8 mm, champ de vision horizontal de 182,6°, champ de vision vertical de 74,6°
Montage de l'objectif	M12
Type d'iris	Fixe
Ouverture	F1.0
Profondeur de champ	2,8 mm : 1,6 m à l'infini
DORI	
DORI	2,8 mm : D : 62 m, O : 24 m, R : 12 m, I : 6 m
Éclairage	
Type d'éclairage supplémentaire	IR, lumière blanche
Plage lumineuse supplémentaire	Jusqu'à 40 m
Lumière supplémentaire intelligente	Oui
Longueur d'onde IR	850 nm
Vidéo	
Flux principal	50 Hz : 20 images par seconde (4256 × 1888, 4096 × 1856) 60 Hz : 20 images par seconde (4256 × 1888, 4096 × 1856)
Sous-flux	50 Hz : 20 images par seconde (1200 × 536, 960 × 432) 60 Hz : 20 images par seconde (1200 × 536, 960 × 432)
Compression vidéo	Flux principal : H.265/H.264/H.264+/H.265+, Sous-flux : H.265/H.264/MJPEG
Débit binaire vidéo	de 32 kbps à 24 Mbps
Type H.264	Profil de référence, Profil principal, Profil élevé
Type H.265	Profil principal
Contrôle du débit binaire	CBR, VBR
Codage vidéo évolutif (SVC)	Codage H.264 et H.265
Région d'intérêt (ROI)	1 zone fixe pour chaque flux
e-PTZ	Non
Audio	
Type audio	-U : Son mono
Compression audio	-U : G.711/G.722.1/G.726/MP2L2/PCM/MP3/AAC-LC
Débit binaire audio	-U : 64 Kbps (G.711ulaw/G.711alaw)/16 Kbps (G.722.1)/16 Kbps (G.726)/32 à 192 Kbps (MP2L2)/8 à 320 Kbps (MP3)/16 à 64 Kbps (AAC-LC)
Taux d'échantillonnage audio	-U : 8 kHz/16 kHz/32 kHz/48 kHz
Filtrage du bruit ambiant	-U : Oui

Réseau	
Protocoles	UPnP, SFTP, ICMP, 802.1X, WebSocket, PPPoE, DHCP, IGMP, SNMP, WebSockets, FTP, SMTP, HTTPS, HTTP, RTP, RTCP, TCP/IP, SSL/TLS, RTSP, DDNS, UDP, QoS, IPv4, IPv6, NTP, DNS
Vue en direct simultanée	Jusqu'à 6 canaux
API	ONVIF (Profil S, Profil G, Profil T),ISAPI,SDK,ISUP
Utilisateur/Hôte	Jusqu'à 32 utilisateurs 3 niveaux d'utilisateur : administrateur, opérateur et utilisateur
Sécurité	Authentification 802.1X (EAP-LEAP, EAP-TLS, EAP-MD5,EAP-PEAP), protection par mot de passe, RTP/RTSP sur HTTPS, authentification de l'hôte (adresse MAC), authentification de base et Digest pour HTTP/HTTPS, TLS 1.2, journal d'audit de sécurité, mot de passe complexe, paramètres de délai d'expiration, filtre d'adresses IP, chiffrement HTTPS, authentification WSSE et Digest pour l'interface vidéo réseau ouverte, AES 128/256, TLS 1.3, TPM 2.0 (FIPS 140-2 niveau 2), filigrane
Stockage réseau	NAS (NFS, SMB/CIFS)
Client	iVMS-4200,Hik-Connect,Hik-Central
Navigateur Web	Vue en direct gratuite du plug-in : Chrome 91 et versions ultérieures, Firefox 88 et versions ultérieures, Edge 91 et versions ultérieures, Safari 13 et versions ultérieures Service local : Chrome 91+, Firefox 88+, Edge 91+
Image	
Commutateur de paramètres d'image	Oui
Paramètres d'image	Saturation, luminosité, contraste, netteté, gain, balance des blancs, réglables via le logiciel client ou le navigateur Web
Commutateur jour/nuit	Jour, Nuit, Auto, Horaire
Amélioration de l'image	BLC, HLC, 3D DNR, correction de la distorsion, anti-buée
SNR	≥ 52 dB
Plage dynamique (WDR)	130 dB
Stabilisation d'image	Non
Masque de confidentialité	4 masques de confidentialité polygonaux programmables
Interfaces	
Interface Ethernet	1 port Ethernet auto-adaptatif RJ45 10 M/100 M
Stockage intégré	Emplacement pour carte mémoire intégré, prise en charge des cartes microSD/microSDHC/microSDXC, jusqu'à 512 Go
Haut-parleur intégré	Consommation électrique max. : 2 W, niveau de pression acoustique max. : 10 cm : 120 dB.
Audio	Microphone intégré : Système à double microphone, 1 entrée (entrée ligne), bornier à deux conducteurs, amplitude d'entrée maximale : 3,3 Vpp, impédance d'entrée : 4,7 kΩ, type d'interface : asymétrique, 1 sortie (sortie ligne), bornier à deux conducteurs, amplitude de sortie max. : 3,3 Vpp, impédance de sortie : 100 Ω, type d'interface : non-équilibre
Alarme	2 entrées, 2 sorties (max. 24 VCC/24 VCA, 1 A)
Touche de réinitialisation	Oui
Puissance de sortie	12 V CC, 1 000 mA max.

Événements	
Événement de base	Détection de mouvement (prise en charge du déclenchement d'alarmes pour des types de cibles spécifiques (personnes et véhicules)), alarme de sabotage vidéo, exception, entrées et sorties d'alarme
Événement intelligent	Détection de changement de scène
Liaison	Avertir le centre de surveillance, déclencher la sortie d'alarme, déclencher l'enregistrement, déclencher la capture, émettre un signal sonore, envoyer un e-mail
Fonctions Deep Learning	
Capture du visage	Non
Comptage de personnes	Non
Protection du périmètre	Traversée de ligne, intrusion, entrée de région, sortie de région de l'alarme Support déclenchant par types de cibles spécifiés (humain et véhicule)
Généralités	
Puissance	12 VCC ± 25 %, 1,67 A, max. 20 W, connecteur d'alimentation coaxial Ø 5,5 mm, protection contre l'inversion de polarité, PoE : IEEE 802.3at, classe 4, 20 W max.
Matériau	Capot avant : Métal, corps : Métal, support : Métal
Dimension	118,6 mm × 78 mm × 304,1 mm (4,67 po × 3,07 po × 13,39 po)
Dimension du colis	405 mm × 190 mm × 180 mm (15,94" × 7,48" × 7,09")
Poids	Environ 1 460 g (3,22 lb)
Avec le poids du colis	Environ 2 300 g (5,07 lb)
Conditions de stockage	-40 °C à 60 °C (-40 °F à 140 °F). Humidité inférieure ou égale à 95 % (sans condensation)
Conditions de démarrage et de fonctionnement	-40 °C à 60 °C (-40 °F à 140 °F). Humidité inférieure ou égale à 95 % (sans condensation)
Fonctions générales	Heartbeat, journal des mises à jour, réinitialisation du mot de passe par e-mail, compteur de pixels, anti-banding
Langue	33 langues : anglais, russe, estonien, bulgare, hongrois, grec, allemand, italien, tchèque, slovaque, français, polonais, néerlandais, portugais, espagnol, roumain, danois, suédois, norvégien, finnois, croate, slovène, serbe, turc, coréen, chinois traditionnel, thaï, vietnamien, japonais, letton, lituanien, portugais (Brésil), ukrainien
Lumière clignotante	Lumière blanche
Certifications	
EMC	CE-CEM : EN 55032 :2015+A1 :2020, EN 50130-4 :2011+A1 :2014, EN IEC 61000-3-2 :2019+A1 :2021, EN 61000-3-3 :2013+A1 :2019+A2 :2021, RCM : AS/NZS CISPR 32 : 2015, CI : ICES-003 : Numéro 7, KC : KN32 : 2015, KN35 : 2015
Sûreté	CB : CEI 62368-1 : 2014+A11, CE-LVD : EN 62368-1 : 2014/A11 : 2017
Environnement	CE-RoHS : 2011/65/EU, WEEE : 2012/19/EU, Reach : Règlement (CE) n° 1907/2006
Protection	IP67 : CEI 60529-2013, IK10 : CEI 62262 :2002
Protection anti-corrosion	NEMA 4X (NEMA 250-2018)

▪ Applications typiques

Les performances anticorrosion des produits Hikvision sont classés en trois niveaux. Reportez-vous à la description suivante pour choisir en fonction de votre environnement d'utilisation.

Ce modèle offre une PROTECTION MODÉRÉE.

Niveau	Description
Protection de haut niveau	Ces produits Hikvision sont développés pour une utilisation dans les zones où une protection anticorrosion élevée est indispensable. Les scénarios d'application typiques comprennent les côtes, les quais, les usines chimiques, etc.
Protection modérée	Ces produits Hikvision sont développés pour une utilisation dans des zones présentant des exigences modérées en matière d'anticorrosion. Les scénarios d'application typiques comprennent les zones côtières à environ 2 kilomètres des côtes, ainsi que les zones soumises à des pluies acides.
Pas de protection spécifique	Ces produits Hikvision sont développés pour une utilisation dans les zones où aucune protection anticorrosion spécifique n'est nécessaire.

▪ Dimensions

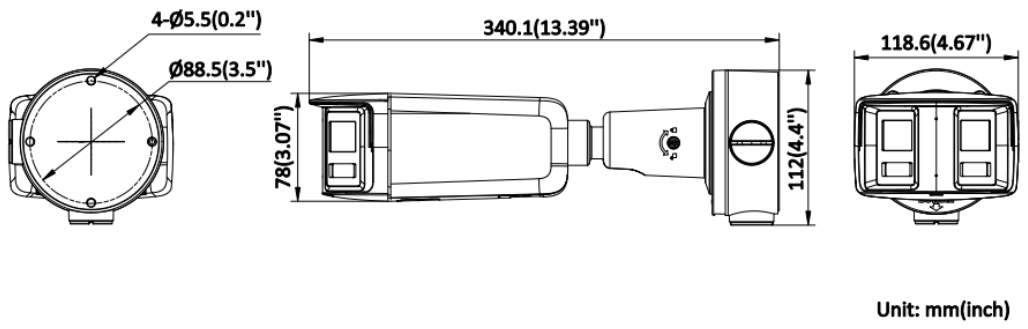

▪ Accessoires

▪ Inclus

DS-1260ZJ-Y

▪ Facultatif

DS-1275ZJ-S-SUS	DS-1275ZJ-SUS	DS-1276ZJ-SUS

▪ Méthodes d'installation

Boîtier de jonction DS-1260ZJ-Y	Montage sur poteau vertical DS-1275ZJ-S-SUS	Montage sur poteau vertical DS-1275ZJ-SUS	Montage en angle DS-1276ZJ-SUS
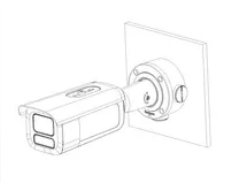	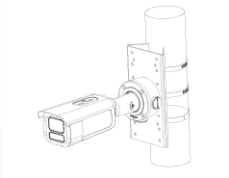	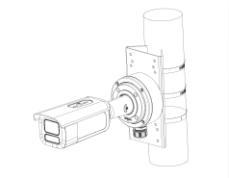	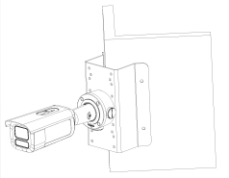

See Far, Go Further

www.hikvision.com
support@hikvision.com

© Hangzhou Hikvision Digital Technology Co., Ltd. Unless otherwise agreed, Hikvision makes no warranties, express or implied. We reserve the right to introduce modifications without notice.