DS-D5C86RB/B
86-Zoll-4K-Interaktivdisplay

Der interaktive Flachbildschirm von Hikvision ist ein neu entwickeltes intelligentes Hilfsmittel für den Unterricht, das die neuesten Technologien der Touch-Steuerung, des HD-Displays, der Videoverarbeitung, der Netzwerkkommunikation, der interaktiven Steuerung und der Tonsteuerung integriert. Es kann in großem Umfang im Klassenzimmer, im Online-Unterricht, im Schulungszentrum usw. eingesetzt werden.

- UHD 4K-Display mit einer Auflösung von 3840 × 2160.
- Blendfreies und blockierfreies Design für eine reibungslose Interaktion.
- Dual-System mit Android und Windows (Optional mit OPS) Kostensparend und benutzerfreundlich: Es wird empfohlen, die Videokonferenz-Software unter Windows auszuführen.
- Schnelle Reaktion, maximal 50 Punkte Berührungssteuerung und flüssiges Schreibgefühl.
- Eingebauter Netzwerk-Switch-Chip spart einen Netzwerk-Switch.
- All-in-One-Design mit gehärtetem Glas und intelligenter Temperaturregelung, wodurch es umweltfreundlich und sicher ist, unterstützt den Schutz vor blauem Licht.
- EDLA-zertifiziert

▪ Spezifikationen

Artikelnummer	
Artikelnummer	DS-D5C86RB/B
Anzeige	
Bildschirmgröße	86 Zoll
Hintergrundbeleuchtung	DLED
Pixelabstand	0,1645 (H) × 0,4935 (V) mm
Auflösung	3.840 × 2.160 @60 Hz
Helligkeit	400 cd/m² (Typ.)
Farbtiefe	10-Bit
Farbe anzeigen	1.07 G
Reaktionszeit	5 ms
Panel-Typ	VA
Kontrastverhältnis	5000:1 (statisch) 30.000:1 (dynamisch)
Farbraum	72% NTSC (CIE1931) (Typ.)
Aktualisierungsrate (Hz)	60 Hz
Blickwinkel	178° (H)/178° (V)
Bildseitenverhältnis	16:9
Oberflächenhärte	9H (Bleistift) 7 (Mohs)
Oberfläche Glas	Blendfreies Glas
Oberflächentrübung	25% Haze
Methode der Glasverklebung	Null-Laminierung
Anzeigebereich	1.895,04 mm × 1.065,96 mm
Arbeitsdauer	7 × 16 H
Durchlässigkeit	88% ± 3
Dauer	50.000 Stunden
Berühren Sie	
Typ	Infrarot-Touchscreen
Berührungspunkt	Bis zu 50-Punkt-Multitouch
Touch-Reaktionszeit	≤ 2 ms
Minimum Touch Objekt	≥ 1,5 mm (≥ 90% berührende Fläche)
Berührungspräzision	± 0,5 mm (≥ 90% berührende Fläche)
Touch-Auflösung	32768 × 32768
Eingebautes System	
Betriebssystem	Android 14.0
Arbeitsspeicher	8 GB
Eingebauter Speicher	128 GB
Prozessor	Quad-Core Cortex-A76 × 4 (2,4 GHz) sowie Quad-Core Cortex-A55 × 4 (1,8 GHz)
GPU	Mali-G610 MC4
HDCP-Version	2.3
Kamera	
Pixel	Pixel 48MP für Fotos und 8 MP für Video

Kamera-Funktion	Unterstützt intelligentes Umschalten zwischen Android-System, OPS und PC.
Blickwinkel	93,4° (diagonal), 84,5° (horizontal), 54,1° (vertikal)
Verzerrung	≤2.5%
Verhältnis der Kameraauflösung	Bis zu 4K
Mikrofon	
Spezifikationen	Omnidirektionales 8-Array-Layout
Mikrofon-Funktion	Echounterdrückung und intelligente Geräuschunterdrückung
Sprachabstand	12 m
Abtastrate	32 K
Mikrofon-Tiefe	16-Bit
Interne Funktion	
Lautsprecher	Eingebauter 2 × 20 W+25 W-Lautsprecher;
Bluetooth	Integriertes BLE-Modul (Bluetooth Low Energy) unterstützt Bluetooth 5.1
NFC	Unterstützung der Bildschirmspiegelung von Android-Telefonen
Lichtsensor	Ja
Bildverarbeitungstechnologie	Unterstützt digitale 3D-Rauschunterdrückung, Gesichtserkennung, automatischen Weißabgleich, automatische Entfernung violetter Ränder und automatische Entnebelung ; Unterstützt die Schattenkorrektur.
Technologie der Audioverarbeitung	Unterstützt Dereverberation, adaptive Rauschunterdrückung, adaptive nicht-stationäre Rauschunterdrückung, adaptive Echokompensation, automatische Verstärkungsregelung, automatische elektrische Pegelregelung, Schallquellenlokalisierung, dynamische Spracherkennung, digitale Strahlformung, Spracherkennung.
Schnittstellen	
Video- und Audioeingang	HDMI-Eingang (HDMI 2.0) × 3, VGA-Eingang × 1, DP-Eingang (DP 1.2) × 1, Audio-Eingang × 1
Video- und Audioausgang	HDMI-Ausgang (HDMI 2.0) × 1, Audio-Ausgang × 1, SPDIF-Ausgang × 1
Schnittstelle kontrollieren	TOUCH-USB 3.0 × 3, RS232 × 1
Netzwerkschnittstelle	LAN (1000 Mbit/s) × 2 WLAN-Zugangspunkt und -Station, 2,4 GHz/5 GHz WLAN 6, IEEE 802.11 a/b/g/n/ac/ax 2 × 2 MIMO (2,4 GHz und 5 GHz), Authentifizierungsprotokolle: WEP, WPA, WPA2, PSK und 802.1X EAP
Schnittstelle zur Datenübertragung	USB 3.0 × 4, USB 2.0 × 1, Typ-C × 2 (Typ-C unterstützt USB 2.0, DP 1.2 und Ladefunktionen; seitliches Laden 15 W, vorderes Laden 65 W)
Power	
Spannungsversorgung	100 bis 240 VAC, 50/60 Hz
Standby-Verbrauch	≤ 0,5 W
Durchschnittlicher Verbrauch	< 205 W
Betriebsbedinungen	
Betriebstemperatur	0 °C bis 40 °C (32 °F bis 104°F)
Betriebsfeuchtigkeit	10%~90% RH
Allgemein	
VESA	800 mm × 600 mm (4 × M8-25 mm)
Abmessungen des Produkts	1960,44 mm × 1173,74 mm × 82,4 mm

Zubehör	Wandhalterung, Haken, Benutzerhandbuch, Touch-Schreibstift, Packliste, 3 M Touch-USB-Kabel, 3,5 M HDMI-Kabel (2.0), Netzkabel, Bluetooth-Fernbedienung.
Abmessungen des Pakets (B × H × T)	2147 mm × 1335 mm × 213 mm
Nettogewicht	65,13 kg
Bruttogewicht	82,6 kg

▪ Anschlüsse

Schnittstellen	Beschreibung	Schnittstellen	Beschreibung
1.SPDIF	SPDIF-Schnittstelle	2.line OUT	Audio-Ausgangsschnittstelle
3.Leitung IN	Audio-Eingangsschnittstelle	4.VGA-EINGANG	Schnittstelle für den Anschluss von Videogeräten
5.TYP-C	Typ-C-Schnittstelle	6. DP IN	Anzeige-Eingabeschnittstelle
7. TOUCH-USB 2	Periphere Touch-Schnittstelle	8. HDMI-Eingang 2	HDMI 2-Eingangsschnittstelle
9. TOUCH-USB	Periphere Touch-Schnittstelle	10. HDMI-Eingang 1	HDMI 1-Eingangsschnittstelle
11. USB	USB-Schnittstelle	12. MULTI-USB 2	Multifunktionale USB-Schnittstelle
13. MULTI-USB 1	Multifunktionale USB-Schnittstelle	14. HDMI-Ausgang	HDMI-Ausgangsschnittstelle

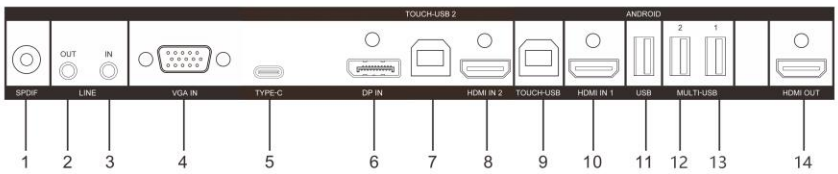

▪ Installation

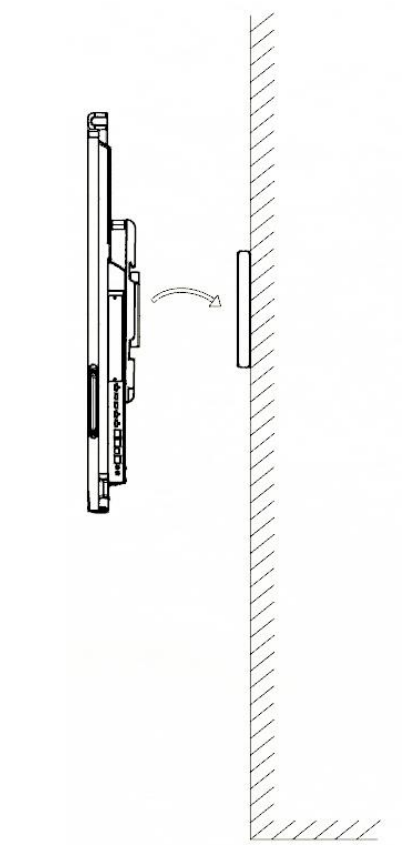

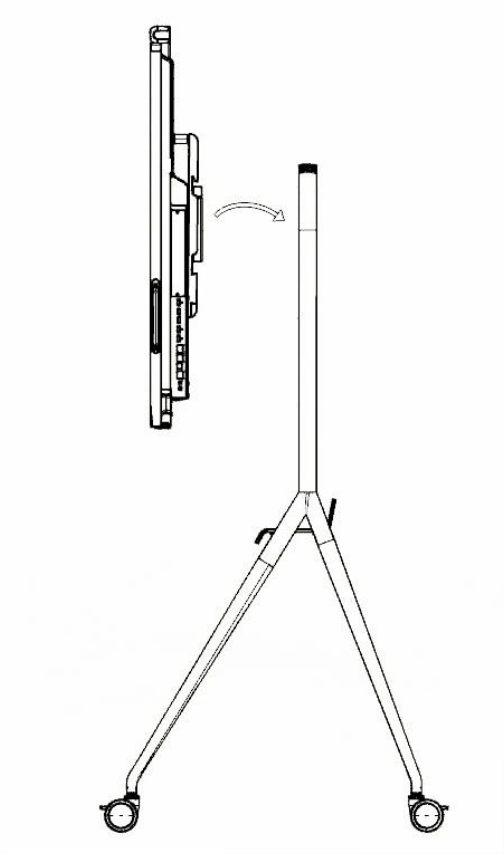

- **Abmessungen**

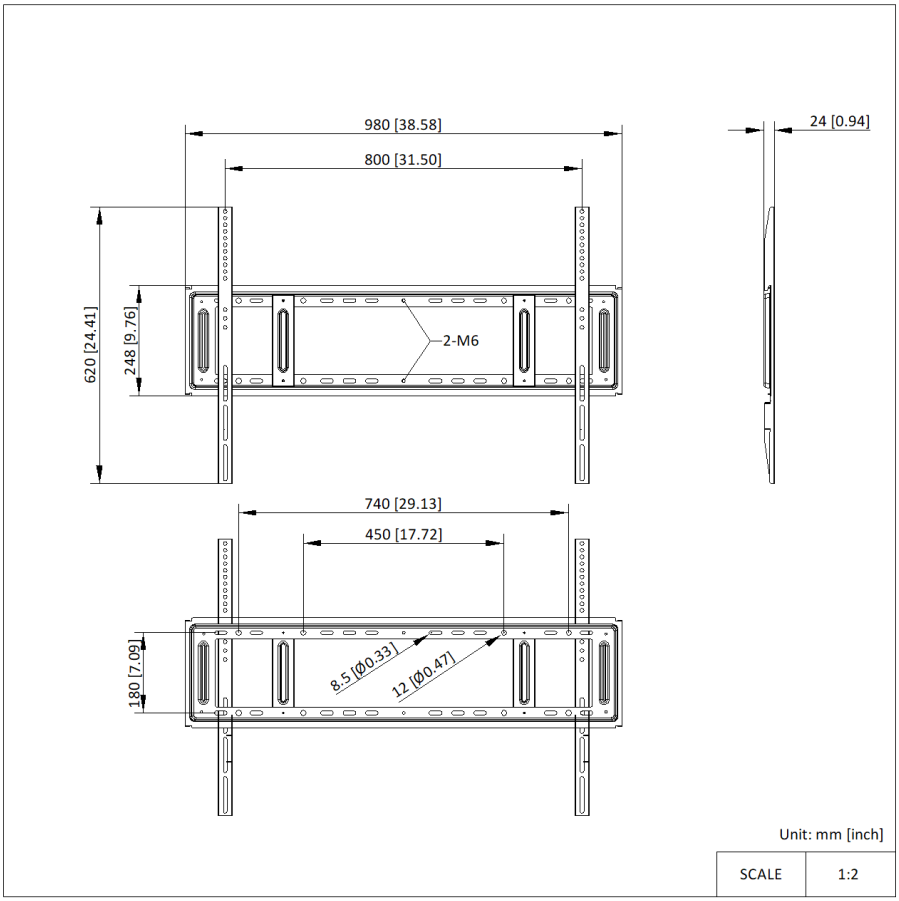
980 [38.58]
800 [31.50]
24 [0.94]
620 [24.41]
248 [9.76]
2-M6
740 [29.13]
450 [17.72]
180 [7.09]
8.5 [Ø0.33]
12 [Ø0.47]
Unit: mm [inch]
SCALE
1:2

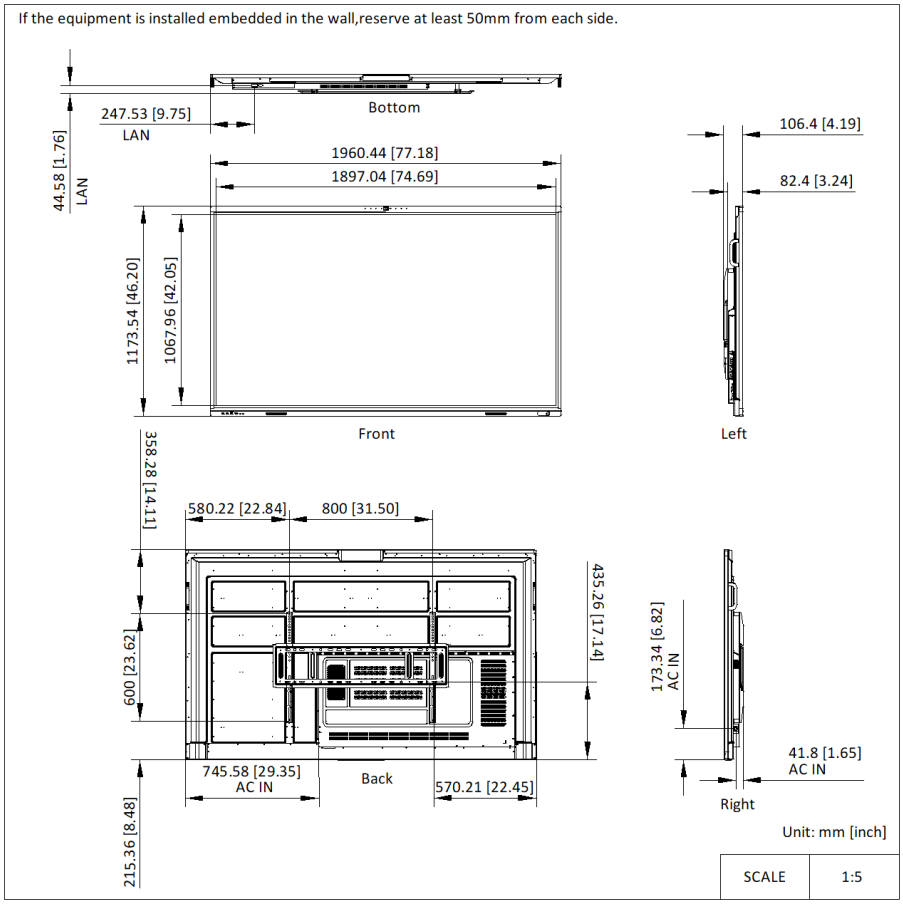
If the equipment is installed embedded in the wall,reserve at least 50mm from each side.
Bottom
247.53 [9.75]
LAN
44.58 [1.76]
LAN
1960.44 [77.18]
1897.04 [74.69]
106.4 [4.19]
82.4 [3.24]
1173.54 [46.20]
1067.96 [42.05]
Front
Left
358.28 [14.11]
580.22 [22.84]
800 [31.50]
435.26 [17.14]
173.34 [6.82]
AC IN
600 [23.62]
745.58 [29.35]
AC IN
Back
570.21 [22.45]
41.8 [1.65]
AC IN
Right
215.36 [8.48]
Unit: mm [inch]
SCALE
1:5

▪ Zubehör

- **Optional erhältlich**

DS-D5AC13T5-8S2	DS-D5AC13T7-16S5	DS-D5ABKE2-A50	DS-D51C08D	DS-D5ABKE1-A50

DS-D5ABKY2-M	DS-D5AC12T7-16S5	DS-D5AC12T5-8S2

See Far, Go Further

www.hikvision.com
support@hikvision.com

© Hangzhou Hikvision Digital Technology Co., Ltd. Unless otherwise agreed, Hikvision makes no warranties, express or implied. We reserve the right to introduce modifications without notice.