DS-KIS605-P

Video Intercom Network Bundle UD20155B-A

HIKVISION

DS-KH6320-LE1

Network Indoor Station

ENGLISH

Diagram References

1 Appearance

① Screen ② Microphone ③ Debugging Port ④ Network Interface
⑤ Power Terminal ⑥ Loudspeaker ⑦ Alarm Terminal

Note:
- The appearance of the device varies according to different models. Refers to the actual device for detailed information.
- The debugging port is used for debugging only.

2 Terminal and Wiring

AIN1: Alarm Input 1	AIN5: Alarm Input 5
AIN2: Alarm Input 2	AIN6: Alarm Input 6
AIN3: Alarm Input 3	AIN7: Alarm Input 7
AIN4: Alarm Input 4	AIN8: Alarm Input 8
GND: Grounding	

3 Installation

It supports wall mounting. There are two installation modes.

Installation Accessory Description

The wall mounting plate and junction box are required to install the indoor station onto the wall.

The dimension of junction box should be 75 mm (width) × 75 mm (length) × 50 mm (depth). The dimension of wall mounting plate is shown.

Before You Start

- Make sure the device in the package is in good condition and all the assembly parts are included.
- The power supply the indoor station supports is 12 VDC. Please make sure your power supply matches your indoor station.
- Make sure all related equipments are power-off during the installation.
- Check the product specification for the installation environment.

★ Wall Mounting with junction Box

1. Chisel a hole in the wall. The size of the hole should be 76 mm (width) × 76 mm (length) × 50 mm (depth).
2. Insert the junction box to the hole chiseled on the wall.
3. Fix the wall mounting plate to the junction box with 2 screws.
4. Hook the indoor station to the wall mounting plate tightly by inserting the plate hooks into the slots on the rear panel of the indoor station, during which the lock catch will be locked automatically.

★ Wall Mounting without junction Box

1. Insert 2 expansion tubes into the wall.
2. Fix the wall mounting plate to the junction box with 2 screws.
3. Hook the indoor station to the wall mounting plate tightly by inserting the plate hooks into the slots on the rear panel of the indoor station, during which the lock catch will be locked automatically.

4 Getting Started

1 Activate Indoor Station

You are required to activate the device first by settings a strong password before you can use the device.

1. Power on the device. It will enter the activation page automatically.
2. Create a password and confirm it.
3. Tap OK to activate the indoor station.

2 Quick Configuration

1. Choose Language and tap Next.
2. Set network parameters and tap Next.
   - Edit Local IP, Subnet Mask and Gateway parameters.
   - Enable DHCP, the device will get network parameters automatically.
3. Select the device type.
   a. Select Indoor Station, and set the floor and room No. Tap Next, and set the linked main door station.
   Note: If the main door station and the indoor station are in the same LAN, the main door station will be displayed in the list. Tap the device or enter the serial No. to link.
   b. Select Indoor Extension, and set the No. Tap Next, and set linked indoor station.
   Note: If the indoor extension and the indoor station are in the same LAN, the indoor station will be displayed in the list. Tap the device or enter the serial No. to link.
4. Linked related devices and tap Next.
   a. Set the linked device's parameters.
   b. Tap the settings icon to pop up the Network Settings page.
   c. Edit the network parameters of the door station manually or enable DHCP to get the network parameters automatically.
   d. Tap OK to save the settings.
5. Tap Finish to save the settings.

Refers to Video Intercom Network Indoor Station Configuration Guide (Scan the QR code) for details.
Refers to Video Intercom Network Indoor Station Operation Guide (Scan the QR code) for details.

1

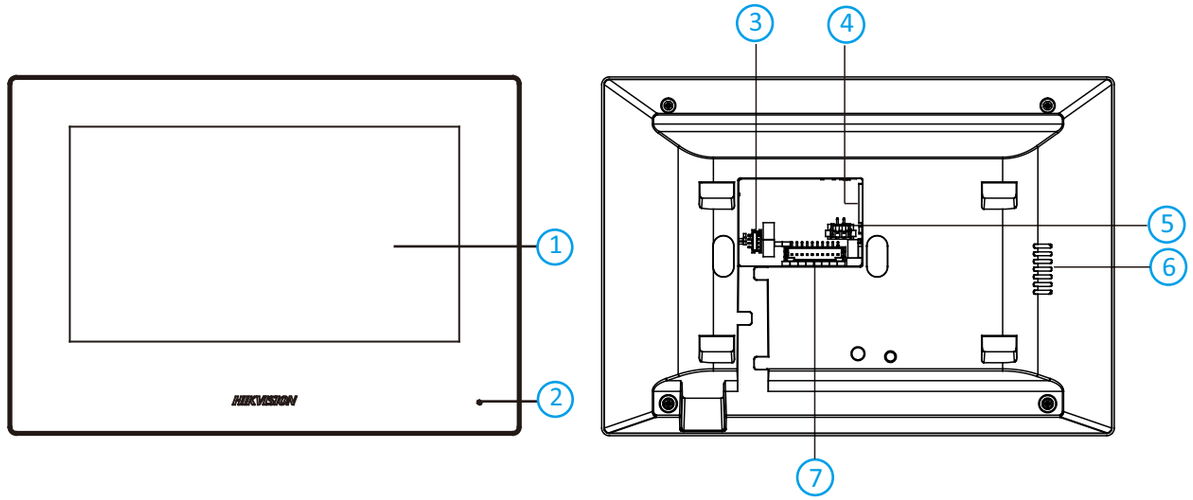

2

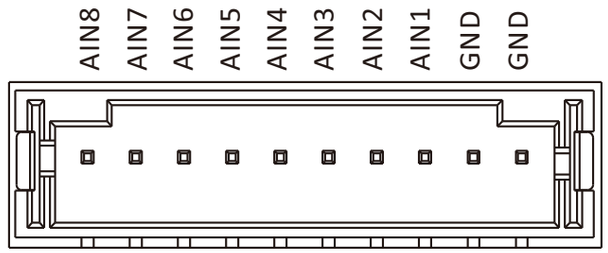

3

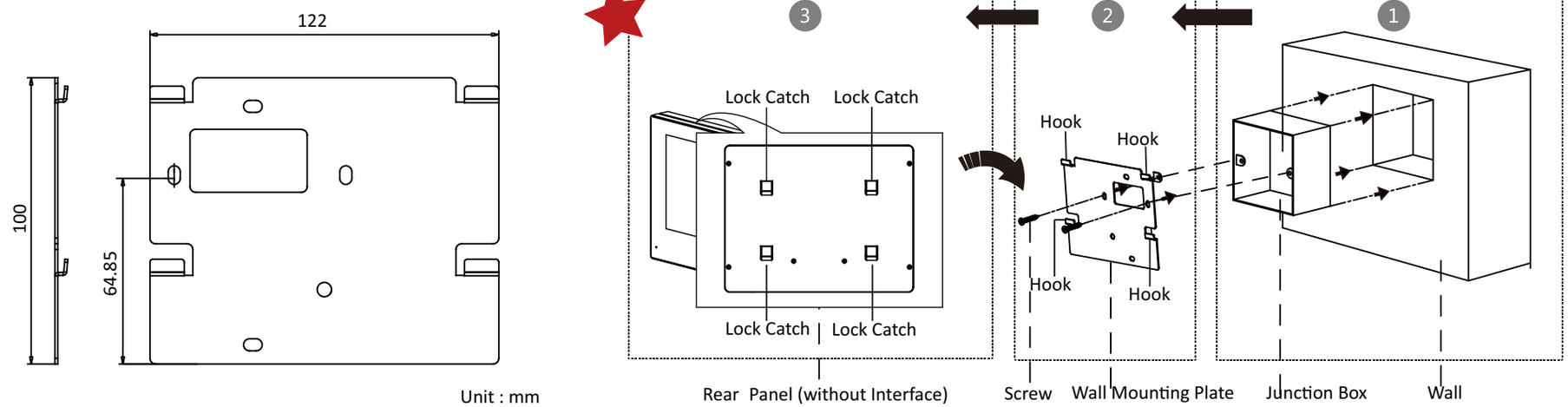

3

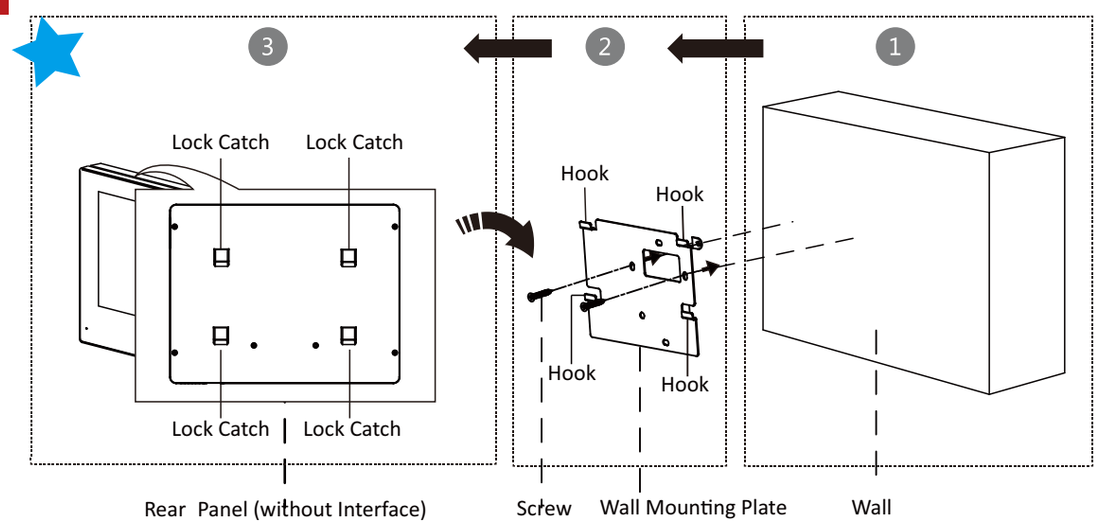

Scan the QR code to get the Configuration Guide for detailed information.

Scan the QR code to get the Operation Guide for detailed information.

DS-KV6113-WPE1

Video Intercom Villa Door Station

ENGLISH

Diagram References

1 Appearance

① Microphone ② Camera ③ Indicator ④ Button ⑤ Card Reading Area
⑥ Loudspeaker ⑦ Terminals ⑧ Debugging Port ⑨ TAMPER
⑩ Set Screw ⑪ TF Card Slot ⑫ Network Interface

Note: The debugging port is used for debugging only.

Indicator Description

Unlock: Green Call: Orange Communicate: White

2 Terminal and Wiring

NC: Door Lock Relay Output (NC)
NO: Door Lock Relay Output (NO)
COM: Common Interface
AIN1: For the access of Door Contact
AIN3: For the access of Exit Button
AIN2&AIN4: Reserved

485-: RS-485 Interface (Reserved)
485+: RS-485 Interface (Reserved)
12 VDC IN: Power Supply Input
GND: Grounding

3 Installation Accessory

① Mounting Template ② Mounting Plate

Note: The dimension of the mounting plate is 102.58 mm × 39.24 mm × 6.2 mm.

4 Installation

Note: Video intercom villa door station supports surface mounting.

Before You Start

- Make sure all related equipments are power-off during the installation.
- Tools that you need to prepare for installation:

Drill (ø2.846) and gradienter.

- Purchase the protective shield before installation.

★ Surface Mounting without Protective Shield

1. Stick the mounting template on the wall. Drill screw holes according to the mounting template. Remove the template from the wall.
2. Secure the mounting plate on the wall with 4 supplied screws according to the screw holes.
3. Install the villa door station to the mounting plate. Fix the device on the mounting plate with the set screw.

★ Surface Mounting with Protective Shield

1. Stick the mounting template on the wall. Drill the screw holes according to the mounting template. Remove the template from the wall.
2. Align the protective shield with the mounting template.
3. Secure the mounting plate and protective shield on the wall with 4 supplied screws according to the screw holes.
4. Install the villa door station to the mounting plate. Fix the device on the mounting plate with the set screw.

5 Configuration via Web

① Activate Device via Web

You are required to activate the device first by settings a strong password before you can use the device.

Default parameters of door station are as follows:

- Default IP Address: 192.0.0.65.
- Default Port No.:8000.
- Default User Name: admin

1. Power on the device, and connect the device to the network.
2. Enter the IP address into the address bar of the web browser, and click Enter to enter the activation page.

Note: The computer and the device should belongs to the same subnet.

3. Create and enter a password into the password field.
4. Confirm the password.
5. Click OK to activate the device.

Note: When the device is not activated, the basic operation and remote configuration of device cannot be performed.

② Access to the Device by Web Browsers

1. In the browser address bar, enter the IP address of the device, and press the Enter key to enter the login page.
2. Enter the user name and password and click Login.

③ Communicate with Indoor Station

1. Click Settings -> Intercom -> Press Button to Call to enter the settings page.
2. Set the parameters.
   - Edit call No. for every button.
   - Check Call Management Center to set the button calling center.

Note: If you check Call Management Center and set the call No. as well, call management center has higher privilege than call No.

3. Press button to call indoor station.

④ Issue Card

1. Click Settings -> Access Control and Elevator Control to enter the settings page.
2. Click Issue Card. Present the card on the card reading area.
3. When issuing finished, the windows pop up on the settings page.

Note:

- Only M1 card supported, and M1 card with non-standard shape is recommended.
- Up to 10000 cards can be issued and managed by V series door station. A voice prompt (No more cards can be issued.) can be heard when the issued card amount exceeds the upper limit.

⑤ Unlock Door

After issuing cards, you can unlock the door by presenting the issued cards.

Refers to Video Intercom Villa Door Station User Manual (scan the QR code) for details.

1

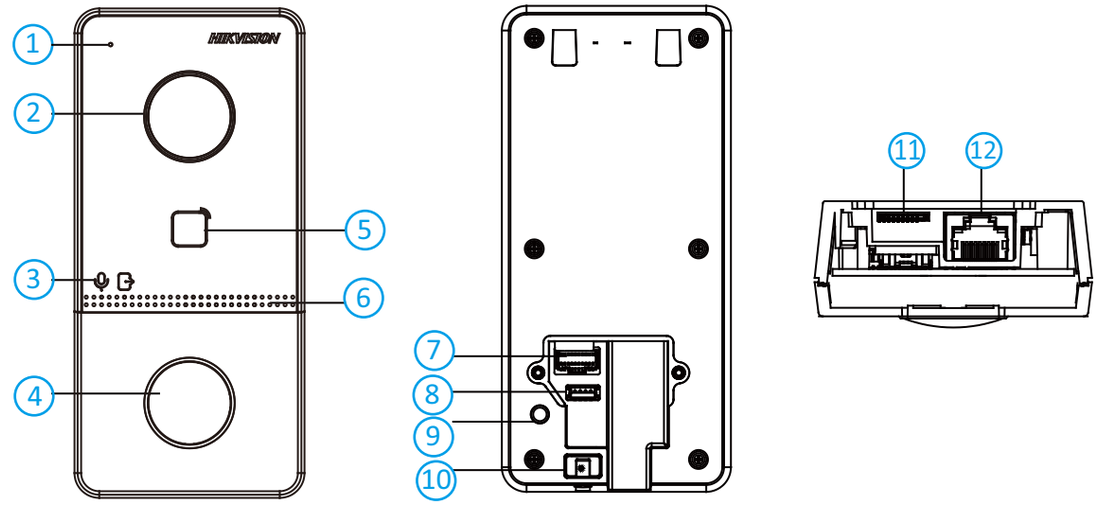

2

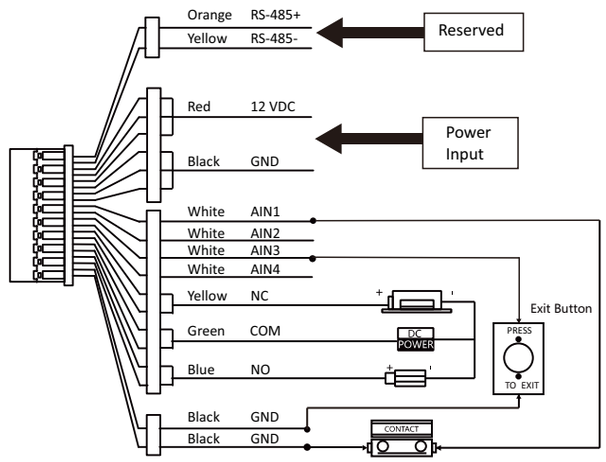

4

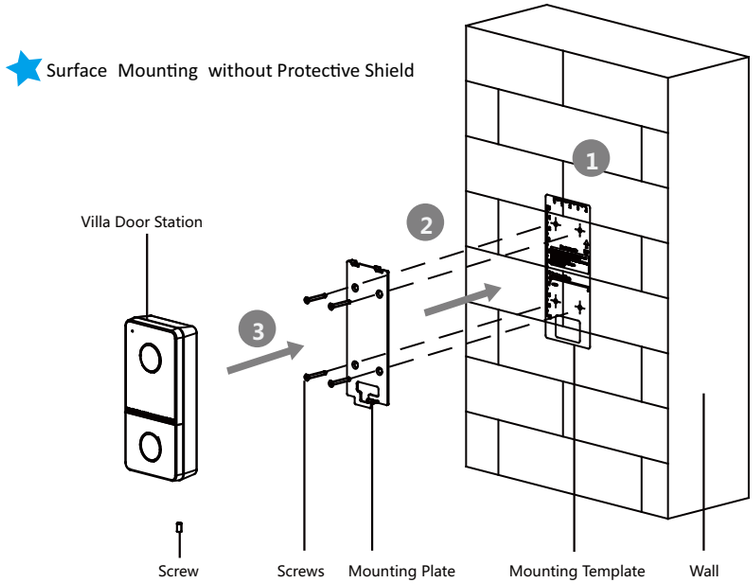

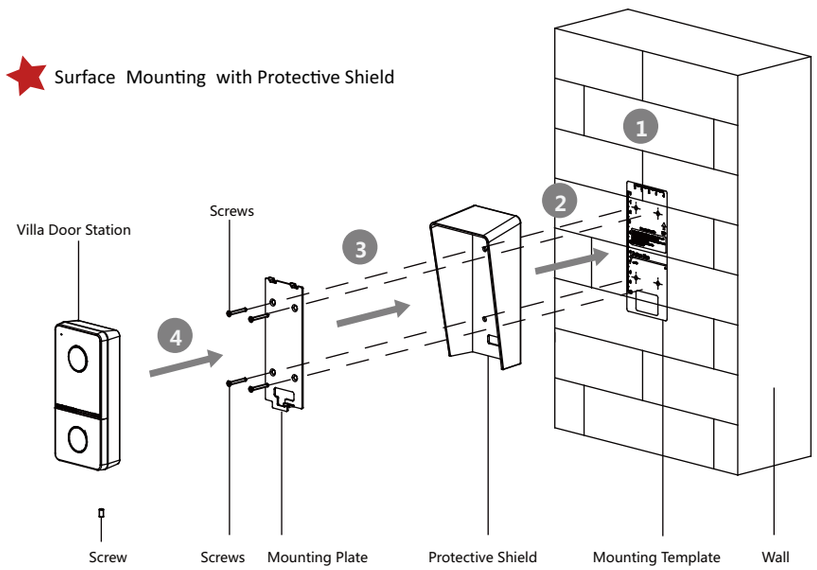

3

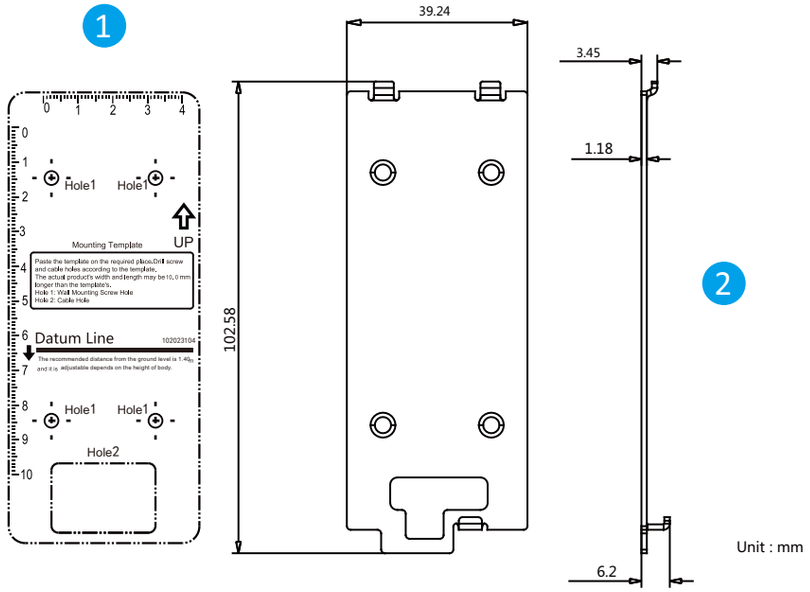

Scan the QR code to get the User Manual for detailed information.

DS-KIS605-P

Video Intercom Network Bundle

DS-KH6320-LE1 — FRANÇAIS

Video Intercom Network Indoor Station

Références du schéma

1 Apparence

① Écran ② Microphone ③ Port de débogage
④ Interface réseau ⑤ Borne d'alimentation ⑥ Haut-parleur
⑦ Terminal d'alarme

Remarque :
- L'aspect de l'appareil varie en fonction des différents modèles. Reportez-vous à l'appareil réel pour des informations détaillées.
- Le port de débogage est réservé uniquement à l'usage prévu.

2 Borne et câblage

Remarque : pour la description des bornes et du câblage, reportez-vous à la figure et au manuel de l'utilisateur.

3 Installation

Avant de commencer

- Assurez-vous que l'appareil dans son emballage est en bonne condition et que toutes les pièces de montage sont incluses.
- Assurez-vous que tous les équipements connexes sont hors tension pendant l'installation.
- Vérifiez que les spécifications du produit sont adéquates à l'environnement d'installation.

Remarque : pour l'installation, reportez-vous à la figure et au manuel d'utilisation.

4 Premiers pas

1 Activer un appareil

Vous devrez d'abord activer l'appareil en définissant un mot de passe fort avant de pouvoir l'utiliser.

Activez l'appareil localement ou à distance via le logiciel client iVMS-4200.

2 Configuration rapide

Suivez les instructions sur les interfaces correspondantes.

DS-KH6320-LE1 — DEUTSCH

Video Intercom Network Indoor Station

Verweise auf Schaubilder

1 Aufbau

① Bildschirm ② Mikrofon ③ Debug-Anschluss
④ Netzwerkanschluss ⑤ Anschlussklemme ⑥ Lautsprecher
⑦ Alarm-Anschlussklemme

Hinweis:
- Das Erscheinungsbild des Geräts variiert je nach Modell. Für detaillierte Informationen siehe das tatsächliche Produkt.
- Der Debugging-Anschluss wird nur für die Fehlersuche verwendet.

2 Anschlüsse und Verkabelung

Hinweis: Beschreibungen der Anschlussklemmen und der Verdrahtung finden Sie in der Abbildung und im Benutzerhandbuch.

3 Installation

Bevor Sie beginnen

- Achten Sie darauf, dass sich das Gerät in der Verpackung in gutem Zustand befindet und alle Montageteile enthalten sind.
- Achten Sie darauf, dass alle relevanten Geräte während der Montage ausgeschaltet sind.
- Überprüfen Sie die Produktspezifikation für die Installationsumgebung.

Hinweis: Einzelheiten zur Installation finden Sie in der Abbildung und im Benutzerhandbuch.

4 Erste Schritte

1 Gerät aktivieren

Bevor Sie das Gerät benutzen können, müssen Sie zunächst ein sicheres Passwort festlegen, um das Gerät zu aktivieren.

Aktivieren Sie das Gerät lokal oder aus der Ferne über die iVMS-4200-Clientsoftware.

2 Schnellkonfiguration

Folgen Sie den Aufforderungen in den entsprechenden Menüs.

DS-KH6320-LE1 — ESPAÑOL

Video Intercom Network Indoor Station

Referencias del diagrama

1 Apariencia

① Pantalla ② Micrófono ③ Puerto de depuración
④ Interfaz de red ⑤ Borne de alimentación ⑥ Altavoz
⑦ Terminal de alarma

Nota:
- La apariencia del dispositivo varía en función del modelo. Consulte el dispositivo en concreto para más información.
- El puerto de depuración solo sirve para depurar.

2 Terminal y cableado

Nota: para las descripciones de los terminales y del cableado, consulte la figura y el manual de usuario.

3 Instalación

Antes de comenzar

- Asegúrese de que el dispositivo incluido esté en buenas condiciones y se incluyan todas las piezas de ensamblaje.
- Asegúrese de que todos los equipos relacionados estén apagados durante la instalación.
- Consulte las especificaciones del producto al realizar la instalación.

Nota: Nota: consulte las ilustraciones y el manual de usuario para conocer el procedimiento de instalación.

4 Primeros pasos

1 Activar dispositivo

Antes de poder utilizar el dispositivo es necesario activarlo estableciendo una contraseña segura.

Active el dispositivo de forma local o a distancia mediante el software de cliente iVMS-4200.

2 Configuración rápida

Siga los avisos de las interfaces correspondientes.

DS-KH6320-LE1 — ITALIANO

Video Intercom Network Indoor Station

Riferimento schemi

1 Aspetto

① Schermo ② Microfono ③ Porta di debugging
④ Interfaccia di rete ⑤ Terminale di alimentazione ⑥ Altoparlante
⑦ Terminale di allarme

Nota:
- L'aspetto del dispositivo varia in base al modello. Per informazioni dettagliate, fare riferimento al dispositivo effettivo.
- La porta si usa solo per attività di debugging.

2 Terminale e cablaggio

Nota: per la descrizione del cablaggio e dei terminali, fare riferimento alla figura e al Manuale dell'utente.

3 Installazione

Prima di iniziare

- Verificare il dispositivo contenuto nella confezione sia in buone condizioni e che tutti gli elementi di assemblaggio siano presenti.
- Verificare che durante l'installazione tutte apparecchiature correlate siano spente.
- Controllare che le specifiche del prodotto corrispondano a quelle dell'ambiente di installazione.

Nota: Per l'installazione, fare riferimento alla figura e al Manuale dell'utente.

4 Operazioni preliminari

1 Attiva dispositivo

Prima di utilizzare il dispositivo è necessario attivarlo impostando una password sicura.

Attivare il dispositivo localmente o da remoto tramite il software client iVMS-4200.

2 Configurazione rapida

Seguire le indicazioni sulle interfacce corrispondenti.

DS-KH6320-LE1 — PORTUGUÊS

Video Intercom Network Indoor Station

Referências do diagrama

1 Aspeto

① Ecrã ② Microfone ③ Porta de depuração
④ Interface de rede ⑤ Terminal de alimentação ⑥ Altifalante
⑦ Terminal de alarme

Nota:
- O aspeto do dispositivo varia consoante o modelo. Consulte a documentação específica do dispositivo para obter informações detalhadas.
- A Porta de depuração destina-se apenas para fins de depuração.

2 Terminal e cablagem

Nota: Para as descrições de cablagem e dos terminais, consulte a figura e o manual do utilizador.

3 Instalação

Antes de começar

- Certifique-se de que o dispositivo na embalagem se encontra em boas condições e de que todas as peças de montagem estão incluídas.
- Certifique-se de que, durante a instalação, todo o equipamento relacionado se encontra desligado.
- Verifique a especificação do produto para o ambiente de instalação.

Nota: Para a instalação, consulte a figura e o Manual do Utilizador.

4 Introdução

1 Ativar dispositivo

Antes de poder utilizar o dispositivo, é necessário ativá-lo primeiro, definindo uma palavra-passe segura.

Ative localmente o dispositivo ou remotamente através do software de cliente iVMS-4200.

2 Configuração rápida

Siga as mensagens apresentadas nas interfaces correspondentes.

DS-KH6320-LE1 — NEDERLANDS

Video Intercom Network Indoor Station

Schemareferenties

1 Uiterlijk

① Scherm ② Microfoon ③ Poort voor debuggen
④ Netwerkinterface ⑤ Aansluiting voeding ⑥ Luidspreker
⑦ Alarmaansluiting

Opmerking:
- Het uiterlijk van het apparaat varieert per model. Raadpleeg het daadwerkelijke apparaat voor meer informatie.
- De foutopsporingspoort wordt alleen gebruikt voor foutopsporing.

2 Aansluitingen en bedrading

Opmerking: Raadpleeg voor een beschrijving van de aansluiting en bedrading de afbeelding en de gebruikershandleiding.

3 Installatie

Voordat u begint

- Zorg dat het verpakte apparaat zich in goede staat bevindt en er geen onderdelen ontbreken.
- Zorg dat alle bijbehorende apparatuur tijdens de installatie is uitgeschakeld.
- Controleer de productspecificatie op geschiktheid in de installatieomgeving.

Opmerking: Raadpleeg voor installatie de afbeeldingen en de gebruikershandleiding.

4 Aan de slag

1 Apparaat activeren

U dient het apparaat voor gebruik eerst te activeren door er een sterk wachtwoord voor in te stellen.

Schakel het apparaat ter plekke of op afstand in m.b.v. iVMS-4200-clientsoftware.

2 Snelle configuratie

Volg de aanwijzingen op desbetreffende interfaces.

DS-KH6320-LE1 — ČEŠTINA

Video Intercom Network Indoor Station

Popis obrázků

1 Vzhled

① Obrazovka ② Mikrofon ③ Ladicí port
④ Síťové rozhraní ⑤ Napájecí terminál ⑥ Reproduktor
⑦ Svorka alarmu

Poznámka:
- Vzhled zařízení se u různých modelů liší. Podrobné informace naleznete v dokumentaci příslušného zařízení.
- Ladicí port se používá pouze k ladění.

2 Svorka a zapojení

Poznámka: Popis svorky a zapojení naleznete na obrázku a v návodu k použití.

3 Montáž

Dříve než začnete

- Ujistěte se, zda je zařízení v balení v dobrém stavu a zda jsou přítomny všechny dodávané součásti.
- Ujistěte se, že veškerá příslušná zařízení jsou během instalace vypnutá.
- Zkontrolujte technické údaje produktu týkající se prostředí instalace.

Poznámka: Při instalaci se řiďte obrázkem a uživatelskou příručkou.

4 Začínáme

1 Aktivace zařízení

Před použitím zařízení je musíte aktivovat nastavením silného hesla.

Zařízení aktivujte v místě nebo vzdáleně prostřednictvím klientského softwaru iVMS-4200.

2 Rychlá konfigurace

Postupujte podle výzev v příslušném rozhraní.

DS-KH6320-LE1 — DANSK

Video Intercom Network Indoor Station

Diagramoversigt

1 Beskrivelse

① Skærm ② Mikrofon ③ Port til fejlfinding
④ Netværksstik ⑤ Strømterminal ⑥ Højttaler
⑦ Alarmterminal

Bemærk:
- Enhedens udseende varierer i henhold til forskellige modeller. Se den faktiske enhed for nærmere oplysninger.
- Fejlfindingsporten bruges kun til fejlfinding.

2 Terminal og ledningsføring

Bemærk: Find beskrivelse af terminaler og ledningsføring i figuren og brugervejledningen.

3 Installation

Før du starter

- Kontrollér, at enheden i pakken er i god tilstand, og at alle dele til samling medfølger.
- Kontrollér, at alt tilknyttet udstyr er slukket under installationen.
- Kontrollér produktspecifikationerne for installationsmiljøet.

Bemærk: Find oplysninger om installationen i figuren og brugervejledningen.

4 Kom godt i gang

1 Aktivér enhed

Du skal først aktivere enheden ved at indstille en stærk adgangskode, før du kan anvende enheden.

Aktivér enheden lokalt eller via fjernadgang via iVMS-4200-klientsoftware.

2 Hurtig konfiguration

Følg talevejledningen på de tilsvarende skærme.

DS-KV6113-WPE1
Video Intercom Villa Door Station

FRANÇAIS

Références du schéma

1 Apparence

① Microphone ② Caméra ③ Indicateur
④ Touche ⑤ Zone de lecture de carte ⑥ Haut-parleur
⑦ Bornes ⑧ Port de débogage ⑨ SABOTAGE
⑩ Vis de blocage ⑪ Fente de carte TF ⑫ Interface réseau

Remarque : l'apparence de l'appareil varie selon le modèle. Reportez-vous à l'appareil proprement dit.

Description de l'indicateur

Déverrouillage : Vert Appeler : orange Communiquer : blanc

2 Borne et câblage

Remarque : reportez-vous au manuel d'utilisation pour une description du câblage.

3 Accessoire d'installation

Remarque : pour connaître les dimensions des accessoires d'installation, veuillez vous reporter au manuel d'utilisation.

4 Installation

Avant de commencer

- Assurez-vous que l'appareil dans son emballage est en bonne condition et que toutes les pièces de montage sont incluses.
- Assurez-vous que tous les équipements connexes sont hors tension pendant l'installation.
- Vérifiez que les spécifications du produit sont adéquates à l'environnement d'installation.

Remarque : pour l'installation, reportez-vous à la figure et au manuel d'utilisation.

5 Configuration

1 Activer un appareil

Vous devrez d'abord activer l'appareil en définissant un mot de passe fort avant de pouvoir l'utiliser.

Activez l'appareil à distance via le logiciel client iVMS-4200.

2 Configuration à distance

Remarque : Pour plus de détails sur la configuration, consultez le manuel d'utilisation.

DS-KV6113-WPE1
Video Intercom Villa Door Station

DEUTSCH

Verweise auf Schaubilder

1 Aufbau

① Mikrofon ② Kamera ③ Statusanzeige
④ Taste ⑤ Kartenlesebereich ⑥ Lautsprecher
⑦ Anschlussklemmen ⑧ Debug-Anschluss ⑨ SABOTAGE
⑩ Feststellschraube ⑪ TF-Kartensteckplatz ⑫ Netzwerkanschluss

Hinweis: Der Aufbau des Geräts variiert je nach Modell. Beziehen Sie sich auf das tatsächliche Gerät.

Anzeigen

Entriegeln: Grün Anruf: Orange Kommunikation: Weiß

2 Anschlüsse und Verkabelung

Hinweis: Die Beschreibung der Verkabelung finden Sie im Benutzerhandbuch.

3 Installationszubehör

Hinweis: Entnehmen Sie den Umfang des Installationszubehörs dem Benutzerhandbuch.

4 Installation

Bevor Sie beginnen

- Achten Sie darauf, dass sich das Gerät in der Verpackung in gutem Zustand befindet und alle Montageteile enthalten sind.
- Achten Sie darauf, dass alle relevanten Geräte während der Montage ausgeschaltet sind.
- Überprüfen Sie die Produktspezifikation für die Installationsumgebung.

Hinweis: Einzelheiten zur Installation finden Sie in der Abbildung und im Benutzerhandbuch.

5 Konfiguration

1 Gerät aktivieren

Bevor Sie das Gerät benutzen können, müssen Sie zunächst ein sicheres Passwort festlegen, um das Gerät zu aktivieren.

Aktivierung aus der Ferne über das Web oder die iVMS-4200 Client-Software.

2 Fernkonfiguration

Hinweis: Weitere Informationen zur Konfiguration finden Sie im Benutzerhandbuch.

DS-KV6113-WPE1
Video Intercom Villa Door Station

ESPAÑOL

Referencias del diagrama

1 Apariencia

① Micrófono ② Cámara ③ Piloto
④ Botón ⑤ Área de lectura de tarjetas ⑥ Altavoz
⑦ Terminales ⑧ Puerto de depuración ⑨ MANIPULACIÓN
⑩ Tornillo de presión ⑪ Ranura para tarjeta TF ⑫ Interfaz de red

Nota: el aspecto del dispositivo varía en función del modelo. Remítase al dispositivo en cuestión.

Descripción del indicador

Desbloquear: Verde Llamar: naranja Comunicar: blanco

2 Terminal y cableado

Nota: Para ver una descripción del cableado, consulte el manual de usuario.

3 Accesorio de instalación

Nota: consulte el manual de usuario para ver las dimensiones de los accesorios de instalación.

4 Instalación

Antes de comenzar

- Asegúrese de que el dispositivo incluido esté en buenas condiciones y se incluyan todas las piezas de ensamblaje.
- Asegúrese de que todos los equipos relacionados estén apagados durante la instalación.
- Consulte las especificaciones del producto al realizar la instalación.

Nota: Nota: consulte las ilustraciones y el manual de usuario para conocer el procedimiento de instalación.

5 Configuración

1 Activar dispositivo

Antes de poder utilizar el dispositivo es necesario activarlo estableciendo una contraseña segura.

Actívelo a distancia a través de la página web o el software de cliente iVMS-4200.

2 Configuración remota

Nota: consulte el manual de usuario para ver la configuración.

DS-KV6113-WPE1
Video Intercom Villa Door Station

ITALIANO

Riferimento schemi

1 Aspetto

① Microfono ② Telecamera ③ Indicatore
④ Pulsante ⑤ Area di lettura schede ⑥ Altoparlante
⑦ Terminali ⑧ Porta di debugging ⑨ MANOMISSIONE
⑩ Vite di arresto ⑪ Slot per scheda TF ⑫ Interfaccia di rete

Nota: l'aspetto del dispositivo varia in base al modello. Fare riferimento al dispositivo effettivo.

Descrizione degli indicatori

Sblocco: Verde Chiamata: arancione Comunicazione: bianco

2 Terminale e cablaggio

Nota: la descrizione del cablaggio fa riferimento al Manuale dell'utente.

3 Accessori per l'installazione

Nota: Per le dimensioni degli accessori di installazione, consultare il Manuale dell'utente.

4 Installazione

Prima di iniziare

- Verificare il dispositivo contenuto nella confezione sia in buone condizioni e che tutti gli elementi di assemblaggio siano presenti.
- Verificare che durante l'installazione tutte apparecchiature correlate siano spente.
- Controllare che le specifiche del prodotto corrispondano a quelle dell'ambiente di installazione.

Nota: Per l'installazione, fare riferimento alla figura e al Manuale dell'utente.

5 Configurazione

1 Attiva dispositivo

Prima di utilizzare il dispositivo è necessario attivarlo impostando una password sicura.

Attivazione remota via Web o tramite il software client iVMS-4200.

2 Configurazione remota

Nota: Per la configurazione, consultare il Manuale dell'utente.

DS-KV6113-WPE1
Video Intercom Villa Door Station

PORTUGUÊS

Referências do diagrama

1 Aspeto

① Microfone ② Câmara ③ Indicador
④ Botão ⑤ Área de leitura de cartões ⑥ Altifalante
⑦ Terminais ⑧ Porta de depuração ⑨ ADULTERAÇÃO
⑩ Parafuso de fixação ⑪ Ranhura Para Cartão TF ⑫ Interface de rede

Nota: O aspeto do dispositivo varia consoante o modelo. Consulte o próprio dispositivo.

Descrição do indicador

Desbloqueado: Verde Chamada: Cor de laranja Comunicar: Branco

2 Terminal e cablagem

Nota: Para obter a descrição da fiação, consulte o Manual de Utilizador.

3 Acessório para instalação

Nota: Para obter a dimensão dos acessórios para instalação, consulte o Manual do Utilizador.

4 Instalação

Antes de começar

- Certifique-se de que o dispositivo na embalagem se encontra em boas condições e de que todas as peças de montagem estão incluídas.
- Certifique-se de que, durante a instalação, todo o equipamento relacionado se encontra desligado.
- Verifique a especificação do produto para o ambiente de instalação.

Nota: Para a instalação, consulte a figura e o Manual do Utilizador.

5 Configuração

1 Ativar dispositivo

Antes de poder utilizar o dispositivo, é necessário ativá-lo primeiro, definindo uma palavra-passe segura.

Ative o dispositivo remotamente através da Web ou do software iVMS-4200 do cliente.

2 Configuração remota

Nota: Para obter informações sobre a configuração remota, consulte o Manual do Utilizador.

DS-KV6113-WPE1
Video Intercom Villa Door Station

NEDERLANDS

Schemareferenties

1 Uiterlijk

① Microfoon ② Camera ③ Pictogram
④ Toets ⑤ Kaartleesgedeelte ⑥ Luidspreker
⑦ Aansluitingen ⑧ Poort voor debuggen ⑨ MANIPULATIE
⑩ Stelschroef ⑪ Sleuf TF-kaart ⑫ Netwerkinterface

Opmerking: De verschijningsvorm van het apparaat kan variëren naar gelang de verschillende modellen. Verwijst naar het daadwerkelijke apparaat.

Indicatorbeschrijving

Ontgrendelen: Groen Bellen: Oranje Communiceren: Wit

2 Aansluitingen en bedrading

Opmerking: De omschrijving van de bedrading verwijst naar de gebruiksaanwijzing.

3 Installatie-accessoire

Opmerking: Raadpleeg de gebruikershandleiding voor de afmetingen van installatie-accessoires.

4 Installatie

Voordat u begint

- Zorg dat het verpakte apparaat zich in goede staat bevindt en er geen onderdelen ontbreken.
- Zorg dat alle bijbehorende apparatuur tijdens de installatie is uitgeschakeld.
- Controleer de productspecificatie op geschiktheid in de installatieomgeving.

Opmerking: Raadpleeg voor installatie de afbeeldingen en de gebruikershandleiding.

5 Configuratie

1 Apparaat activeren

U dient het apparaat voor gebruik eerst te activeren door er een sterk wachtwoord voor in te stellen.

Activeer op afstand via internet of iVMS-4200-clientsoftware.

2 Configuratie op afstand

Opmerking: Raadpleeg de gebruikershandleiding voor de configuratie.

DS-KV6113-WPE1
Video Intercom Villa Door Station

ČEŠTINA

Popis obrázků

1 Vzhled

① Mikrofon ② Kamera ③ Indikátor
④ Tlačítko ⑤ Oblast čtení karty ⑥ Reproduktor
⑦ Svorky ⑧ Ladicí port ⑨ NEOPRÁVNĚNÉ MANIPULACE
⑩ Stavěcí šroub ⑪ Slot pro kartu TF ⑫ Síťové rozhraní

Poznámka: Vzhled zařízení se u různých modelů liší. Viz konkrétní zařízení.

Popis indikátoru

Odemknout: Zelená Volání: Oranžová Komunikace: Bílá

2 Svorka a zapojení

Poznámka: Popis zapojení viz uživatelská příručka.

3 Příslušenství pro instalaci

Poznámka: Rozměry příslušenství pro instalaci naleznete v uživatelské příručce.

4 Montáž

Dříve než začnete

- Ujistěte se, zda je zařízení v balení v dobrém stavu a zda jsou přítomny všechny dodávané součásti.
- Ujistěte se, že veškerá příslušná zařízení jsou během instalace vypnutá.
- Zkontrolujte technické údaje produktu týkající se prostředí instalace.

Poznámka: Při instalaci se řiďte obrázkem a uživatelskou příručkou.

5 Konfigurace

1 Aktivace zařízení

Před použitím zařízení je musíte aktivovat nastavením silného hesla.

Zařízení se aktivuje vzdáleně na webu nebo prostřednictvím klientského softwaru iVMS-4200.

2 Vzdálená konfigurace

Poznámka: Konfiguraci naleznete v uživatelské příručce.

DS-KV6113-WPE1
Video Intercom Villa Door Station

DANSK

Diagramoversigt

1 Beskrivelse

① Mikrofon ② Kamera ③ Kontrollampe
④ Knap ⑤ Område til kortlæsning ⑥ Højttaler
⑦ Terminaler ⑧ Port til fejlfinding ⑨ MANIPULATION
⑩ Fastspændingsbolt ⑪ TF-kortplads ⑫ Netværksstik

Bemærk: Enhedens udseende kan variere afhængigt af model. Der henvises til den faktiske enhed.

Beskrivelse af kontrollampe

Lås op: Grøn Opkald: Orange Kommunikér: Hvid

2 Terminal og ledningsføring

Bemærk: For beskrivelse af kabelføring henvises til brugervejledningen.

3 Installationstilbehør

Bemærk: Find målene for installationstilbehør i brugervejledningen.

4 Installation

Før du starter

- Kontrollér, at enheden i pakken er i god tilstand, og at alle dele til samling medfølger.
- Kontrollér, at alt tilknyttet udstyr er slukket under installationen.
- Kontrollér produktspecifikationerne for installationsmiljøet.

Bemærk: Find oplysninger om installationen i figuren og brugervejledningen.

5 Konfiguration

1 Aktivér enhed

Du skal først aktivere enheden ved at indstille en stærk adgangskode, før du kan anvende enheden.

Aktivér via fjernbetjening på nettet eller via iVMS-4200-klientsoftware.

2 Fjernbetjent konfiguration

Bemærk: Find oplysninger om konfiguration i brugervejledningen.

DS-KIS605-P
Video Intercom Network Bundle

DS-KH6320-LE1 — MAGYAR
Video Intercom Network Indoor Station

Az ábra jelölései

1 Külső megjelenés

① Képernyő ② Mikrofon ③ Hibakereső port
④ Hálózati csatlakozó ⑤ Tápcsatlakozó ⑥ Hangszóró
⑦ Riasztás csatlakozó

Megjegyzés:
- Az eszköz megjelenése a különböző típusok esetén eltérő lehet. Részletes információkkal kapcsolatban keresse meg a tényleges eszközt.
- A hibakereső port kizárólag hibakeresésre szolgál.

2 Csatlakozó és vezetékek

Megjegyzés: A csatlakozók és bekötések leírását az ábrán, illetve a felhasználói útmutatóban találja.

3 Telepítés

A kezdés előtt
- Győződjön meg arról, hogy a csomagban található eszköz kifogástalan állapotú, és egyetlen szerelési tartozék sem hiányzik.
- Bizonyosodjon meg arról, hogy minden kapcsolódó eszközt áramtalanított a felszerelés ideje alatt.
- A telepítési környezetre vonatkozóan ellenőrizze a termék műszaki adatait.

Megjegyzés: A telepítéssel kapcsolatban lásd az ábrát, illetve a felhasználói útmutatót.

4 Kezdeti lépések

① Eszköz aktiválása

Az eszköz használata előtt egy erős jelszó beállításával aktiválnia kell az eszközt.

Aktiválja a készüléket helyben, vagy távolról az iVMS-4200 klienszoftver segítségével.

② Gyorsbeállítás

Kövesse a megfelelő interfészeken megjelenő utasításokat.

DS-KH6320-LE1 — POLSKI
Video Intercom Network Indoor Station

Opis diagramu

1 Elementy urządzenia

① Ekran ② Mikrofon ③ Złącze do debugowania
④ Złącze sieciowe ⑤ Złącze zasilania ⑥ Głośnik
⑦ Terminal alarmowy

Uwaga:
- Wygląd urządzenia jest zależny od modelu. Aby uzyskać więcej informacji, skorzystaj ze specyfikacji danego produktu.
- Złącze do debugowania jest używane tylko do debugowania.

2 Złącza i połączenia

Uwaga: Aby uzyskać więcej informacji dotyczących złączy i połączeń, skorzystaj z rysunku w podręczniku użytkownika.

3 Instalacja

Zanim rozpoczniesz
- Upewnij się, że urządzenie w pakiecie nie jest uszkodzone i dostarczono wszystkie elementy montażowe.
- Upewnij się, że zasilanie powiązanego wyposażenia jest wyłączone podczas instalacji.
- Sprawdź specyfikacje produktu dotyczące warunków otoczenia w miejscu instalacji.

Uwaga: Aby uzyskać informacje dotyczące instalacji, skorzystaj z rysunku w podręczniku użytkownika.

4 Pierwsze kroki

① Aktywuj urządzenie

Przed użyciem urządzenia należy je aktywować, ustawiając silne hasło dla urządzenia.

Aktywuj urządzenie lokalnie lub zdalnie przy użyciu oprogramowania klienckiego iVMS-4200.

② Szybka konfiguracja

Postępuj zgodnie z monitami w aplikacji.

DS-KH6320-LE1 — ROMÂNĂ
Video Intercom Network Indoor Station

Referințe diagramă

1 Aspect

① Ecran ② Microfon ③ Port de corectare a erorilor
④ Interfață de rețea ⑤ Terminal de alimentare ⑥ Difuzor
⑦ Terminal alarmă

Notă:
- Aspectul dispozitivului diferă în funcție de model. Pentru infomații detaliate, consultați dispozitivul propriu-zis.
- Portul de depanare se utilizează numai pentru depanare.

2 Terminal și cablare

Notă: Pentru descrierile terminalului și a cablării, consultați figura și Manual de utilizare.

3 Instalarea

Înainte sa începeți
- Asigurați-vă că dispozitivul din pachet este în stare bun și că toate piesele pentru asamblare sunt incluse.
- Asigurați-vă că toate echipamentele aferente sunt oprite în timpul instalării.
- Verificați specificațiile produsului pentru mediul de instalare.

Notă: Pentru instalare, consultați figura și manualul de utilizare.

4 Primii pași

① Activarea dispozitivului

Pentru a putea utiliza dispozitivul, trebuie mai întâi să activați dispozitivul setând o parolă puternică.

Activați dispozitivul prin comenzi locale sau de la distanță prin intermediul software-ului client iVMS-4200.

② Configurare rapidă

Urmați indicațiile de pe interfețele corespunzătoare.

DS-KH6320-LE1 — SLOVENČINA
Video Intercom Network Indoor Station

Referenčné schémy

1 Vzhľad

① Obrazovka ② Mikrofón ③ Ladiaci port
④ Sieťové rozhranie ⑤ Terminál napájania ⑥ Reproduktor
⑦ Terminál alarmu

Poznámka:
- Vzhľad zariadenia sa líši v závislosti od modelu. Špecifický opis je iný pre každé zariadenie.
- Port ladenia sa používa iba na ladenie.

2 Terminál a kabeláž

Poznámka: Popisy svorkovnice a zapojenia vodičov nájdete na obrázku a v používateľskej príručke.

3 Montáž

Pred spustením
- Uistite sa, že zariadenie v balení je v dobrom stave a všetky montážne časti sú súčasťou balenia.
- Počas inštalácie sa uistite, že sú všetky súvisiace zariadenia vypnuté.
- Naštudujte si špecifikáciu výrobku a vhodné prostredie inštalácie.

Poznámka: Informácie o správnej inštalácii nájdete na obrázku a v používateľskej príručke.

4 Začíname

① Aktivácia zariadenia

Pred použitím zariadenia ho musíte najskôr aktivovať nastavením silného hesla.

Zariadenie môžete aktivovať lokálne alebo na diaľku prostredníctvom klientskeho softvéru iVMS-4200.

② Rýchla konfigurácia

Postupujte podľa výziev v príslušných rozhraniach.

DS-KH6320-LE1 — BAHASA INDONESIA
Video Intercom Network Indoor Station

Referensi Diagram

1 Tampilan

① Layar ② Mikrofon ③ Port Debugging
④ Antarmuka Jaringan ⑤ Terminal Daya ⑥ Pengeras Suara
⑦ Terminal Alarm

Catatan:
- Tampilan perangkat beragam tergantung modelnya. Silakan merujuk ke perangkat yang sebenarnya untuk informasi selengkapnya.
- Port Debugging hanya digunakan untuk debugging.

2 Terminal dan Perkabelan

Catatan: Untuk deskripsi terminal dan perkabelan, silakan merujuk ke gambar dan Manual Pengguna.

3 Pemasangan

Sebelum Anda Memulai
- Pastikan perangkat dalam kemasan kondisinya bagus dan semua bagian-bagiannya disertakan.
- Pastikan semua peralatan yang terkait dinonaktifkan selama pemasangan.
- Periksa spesifikasi produk terhadap lingkungan pemasangan.

Catatan: Untuk cara pemasangan, silakan merujuk ke gambar dan Manual Pengguna.

4 Memulai

① Aktifkan Perangkat

Pertama Anda harus mengaktifkan perangkat dengan membuat kata sandi yang kuat sebelum perangkat dapat digunakan.

Aktifkan perangkat secara lokal atau jarak jauh dengan perangkat lunak klien iVMS-4200.

② Konfigurasi Cepat

Ikuti perintah yang muncul pada antarmuka.

DS-KH6320-LE1 — မြန်မာ
Video Intercom Network Indoor Station

ပုံအညွှန်း

1 ပုံသဏ္ဌာန်

① မျက်နှာပြင် ② မိုက်ကရိုဖုန်း ③ အမှားရှာဖွေယေယျချွန်းခြင်း လိုင်းပေါက်
④ ကွန်ရက် အင်တာဖေ့စ် ⑤ ပါဝါ တာမီနယ် ⑥ စပီကာ
⑦ သတိပေး တာမီနယ်

မှတ်ချက်-
- ကိရိယာ၏ အပြင် မြင်ကွင်းမှာ မတူညီသော မော်ဒယ်များကိုလိုက်၍ ကွဲပြားမှု ရှိသည်။ အသေးစိတ်အချက်အလက်များအတွက် တကယ်သုံးစွဲမည့် ကိရိယာကို ကိုးကားပါ။
- အမှားပြင်ဆင်ခြင်း ဝင်ထွက်ပေါက်ကို အမှားပြင်ဆင်ခြင်းအတွက်သာ သုံးပါ။

2 တာမီနယ်နှင့် ဂါယာသွယ်တန်းမှု

မှတ်ချက်- တာမီနယ်နှင့် ဂါယာသွယ်တန်းမှု ဖော်ပြချက်များ အတွက် ရုပ်ပုံနှင့် အသုံးပြုသူလက်စွဲတွင် ကြည့်ရှုပါ။

3 တပ်ဆင်ခြင်း

မစတင်မီ
- အထုပ်သည် အခြေအနေ ကောင်းသော အနေအထားတွင် ရှိပြီး တပ်ဆင်ရမည့် အစိတ်အပိုင်း အားလုံး ပါဝင်သည်။
- တပ်ဆင်စဉ်အတွင်း သက်ဆိုင်ရာ ကိရိယာများအားလုံးကို သေချာစွာ ပါဝါ ဝိတ်ထားပါ။
- တပ်ဆင်မှု ပတ်ဝန်းကျင်အတွက် ထုတ်ကုန် သတ်မှတ်ဖော်ပြချက်များကို စစ်ဆေးပါ။

မှတ်ချက်- တပ်ဆင်ခြင်းအတွက် ကိန်းဂဏန်းများနှင့် သုံးစွဲသူ လက်စွဲကို ကိုးကားပါ။

4 စတင်ခြင်း

① ကိရိယာကို စတင်ပါ

သင်သည် ကိရိယာကို အသုံးမပြုနိုင်သေးမီ အားကောင်းခိုင်မာသော စကားဝှက်ကို ထည့်သွင်းခြင်းဖြင့် ကိရိယာကို စတင်အသက်သွင်းရန် လိုအပ်သည်။

iVMS-4200 ကလိုင်းယင့်ဆော့ဖ်ဝဲမှတဆင့် ကိရိယာကို ကိရိယာတွင် သို့မဟုတ် အဝေးမှ စတင်ပါ။

② အပြန် ပုံစံချခြင်း

သက်ဆိုင်သည့် အင်တာဖေ့စ်မျက်နှာတွင် ပေါ်လာသည့်အရာများအား လိုက်နာပါ။

DS-KH6320-LE1 — TÜRKÇE
Video Intercom Network Indoor Station

Şema Referansları

1 Görünüm

① Ekran ② Mikrofon ③ Hata Ayıklama Portu
④ Ağ Arayüzü ⑤ Güç Terminali ⑥ Hoparlör
⑦ Alarm Terminali

Not:
- Cihazın görünümü farklı modellere göre değişir. Ayrıntılı bilgi için gerçek cihaza bakın.
- Hata Ayıklama Bağlantı Noktası sadece hata ayıklama için kullanılır.

2 Terminal ve Kablolama

Not: Terminal ve kablo bağlantısı açıklamaları için şekle ve Kullanım Kılavuzuna bakın.

3 Kurulum

Başlamadan Önce
- Paketteki cihazın iyi durumda olduğundan ve tüm montaj parçalarının bulunduğundan emin olun.
- Kurulum esnasında ilgili tüm ekipmanların kapalı olduğundan emin olun.
- Kurulum ortamı için ürün teknik özelliklerini kontrol edin.

Not: Kurulum için şekle ve Kullanım Kılavuzuna bakın.

4 Başlarken

① Cihazı Etkinleştir

Cihazı kullanabilmeniz için önce güçlü bir parola ayarlayarak cihazı etkinleştirmeniz gerekir.

iVMS-4200 istemci yazılımını kullanarak cihazı yerel veya uzak olarak etkinleştirin.

② Hızlı Yapılandırma

İlgili arayüzlerdeki talimatlara uyun.

DS-KH6320-LE1 — РУССКИЙ
Video Intercom Network Indoor Station

Пояснения к рисункам

1 Внешний вид

① Екран ② Мікрофон ③ Порт налагодження
④ Мережевий інтерфейс ⑤ Роз'єм живлення ⑥ динамік
⑦ Роз'єм тривоги

Примітка.
- Зовнішній вигляд пристрою залежить від моделі. Щоб дізнатися більше, див. фактичний пристрій.
- Порт налагодження використовується лише для налагодження.

2 Роз'єм і проводка

Примітка. Інформацію про роз'єм і проводку дивіться на рисунку та в посібнику користувача.

3 Установлення

Перш ніж почати
- Переконайтесь, що упаковка містить пристрій у належному стані та всі деталі з комплекту.
- Забезпечте, щоб усе пов'язане обладнання було вимкнене протягом встановлення.
- Перевірте вимоги до умов встановлення обладнання.

Примітка. Інформацію про встановлення дивіться на рисунку та в посібнику користувача.

4 Початок роботи

① Активація пристрою

Перш ніж користуватися пристроєм, його необхідно активувати, встановивши надійний пароль.

Активуйте пристрій локально або дистанційно за допомогою клієнтського програмного забезпечення iVMS-4200.

② Швидке налаштування

Дотримуйтесь вказівок у відповідних інтерфейсах.

DS-KV6113-WPE1
Video Intercom Villa Door Station

MAGYAR

Az ábra jelölései

1 Külső megjelenés

① Mikrofon ② Kamera ③ Jelző
④ Gomb ⑤ Kártyaolvasó terület ⑥ Hangszóró
⑦ Csatlakozók ⑧ Hibakereső port ⑨ SZABOTÁZSKAPCSOLÓ
⑩ Állítócsavar ⑪ TF- (SD-) kártyanyílás ⑫ Hálózati csatlakozó

Megjegyzés: Az eszköz megjelenése a különböző modellektől függően változik. Lásd az aktuális eszközt.

Jelzés leírása

Nyitás: Zöld Hívás: Narancs Kommunikáció: Fehér

2 Csatlakozó és vezetékek

Megjegyzés: A huzalozás leírása a használati útmutatóban leírtakra hivatkozik.

3 Szerelési eszköz

Megjegyzés: A szerelési eszközök méretét a felhasználói útmutatóban találja.

4 Telepítés

A kezdés előtt

- Győződjön meg arról, hogy a csomagban található eszköz kifogástalan állapotú, és egyetlen szerelési tartozék sem hiányzik.
- Bizonyosodjon meg arról, hogy minden kapcsolódó eszközt áramtalanított a felszerelés ideje alatt.
- A telepítési környezetre vonatkozóan ellenőrizze a termék műszaki adatait.

Megjegyzés: A telepítéssel kapcsolatban lásd az ábrát, illetve a felhasználói útmutatót.

5 Konfigurálás

1 Eszköz aktiválása

Az eszköz használata előtt egy erős jelszó beállításával aktiválnia kell az eszközt.

Távoli aktiválás a weben vagy iVMS-4200 kliensszoftveren keresztül.

2 Távoli konfigurálás

Megjegyzés: A konfigurálással kapcsolatos tudnivalókat a felhasználói útmutatóban találja.

DS-KV6113-WPE1
Video Intercom Villa Door Station

POLSKI

Opis diagramu

1 Elementy urządzenia

① Mikrofon ② Kamera ③ Wskaźnik
④ Przycisk ⑤ Czytnik kart ⑥ Głośnik
⑦ Złącze ⑧ Złącze do debugowania ⑨ Zabezpieczenie antysabotażowe
⑩ Śruba ustalająca ⑪ Gniazdo karty TF ⑫ Złącze sieciowe

Uwaga: Wygląd urządzenia jest zależny od modelu. Skorzystaj ze specyfikacji danego urządzenia.

Opis wskaźników

Odblokowanie: zielony Połączenie: pomarańczowy Komunikacja: biały

2 Złącza i połączenia

Uwaga: Opis połączeń jest dostępny w podręczniku użytkownika.

3 Akcesoria instalacyjne

Uwaga: Aby uzyskać informacje dotyczące wymiarów akcesoriów instalacyjnych, skorzystaj z podręcznika użytkownika.

4 Instalacja

Zanim rozpoczniesz

- Upewnij się, że urządzenie w pakiecie nie jest uszkodzone i dostarczono wszystkie elementy montażowe.
- Upewnij się, że zasilanie powiązanego wyposażenia jest wyłączone podczas instalacji.
- Sprawdź specyfikacje produktu dotyczące warunków otoczenia w miejscu instalacji.

Uwaga: Aby uzyskać informacje dotyczące instalacji, skorzystaj z rysunku w podręczniku użytkownika.

5 Konfiguracja

1 Aktywuj urządzenie

Przed użyciem urządzenia należy je aktywować, ustawiając silne hasło dla urządzenia.

Aktywuj urządzenie zdalnie przy użyciu przeglądarki internetowej lub oprogramowania klienckiego iVMS-4200.

2 Konfiguracja zdalna

Uwaga: Aby uzyskać informacje dotyczące konfiguracji, skorzystaj z podręcznika użytkownika.

DS-KV6113-WPE1
Video Intercom Villa Door Station

ROMÂNĂ

Referinţe diagramă

1 Aspect

① Microfon ② Cameră ③ Indicator
④ Buton ⑤ Zonă citire card ⑥ Difuzor
⑦ Terminale ⑧ Port de corectare a erorilor ⑨ FURT
⑩ Şurub de fixare ⑪ Slot Card TF ⑫ Interfaţă de reţea

Notă: Aspectul dispozitivului variază în funcţie de diferite modele. Se referă la dispozitivul actual.

Descriere indicator

Deblocare: Verde Apelare: Portocaliu Comunicare: Alb

2 Terminal şi cablare

Notă: Descrierea cablării face referire la manualul de utilizare.

3 Accesoriu pentru instalare

Notă: Pentru dimensiunile accesoriilor de instalare, vă rugăm să consultaţi manualul de utilizare.

4 Instalarea

Înainte sa începeţi

- Asiguraţi-vă că dispozitivul din pachet este în stare bună şi că toate piesele pentru asamblare sunt incluse.
- Asiguraţi-vă că toate echipamentele aferente sunt oprite în timpul instalării.
- Verificaţi specificaţiile produsului pentru mediul de instalare.

Notă: Pentru instalare, consultaţi figura şi manualul de utilizare.

5 Configurare

1 Activarea dispozitivului

Pentru a putea utiliza dispozitivul, trebuie mai întâi să activaţi dispozitivul setând o parolă puternică.

Activaţi de la distanţă prin web sau software-ul client iVMS-4200.

2 Configurare la distanţă

Notă: Pentru configurare, consultaţi manualul de utilizare.

DS-KV6113-WPE1
Video Intercom Villa Door Station

SLOVENČINA

Referenčné schémy

1 Vzhľad

① Mikrofón ② Kamera ③ Indikátor
④ Tlačidlo ⑤ Miesto čítania kariet ⑥ Reproduktor
⑦ Svorky ⑧ Ladiaci port ⑨ SNÍMAČ MANIPULÁCIE
⑩ Nastavovacia skrutka ⑪ Zásuvka na kartu TF ⑫ Sieťové rozhranie

Poznámka: Vzhľad zariadenia sa líši v závislosti od modelu. Porovnajte so skutočným zariadením.

Popis kontrolky

Otvorenie: Zelená Hovor: Oranžová Komunikácia: Biela

2 Terminál a kabeláž

Poznámka: Popis kabeláže nájdete v používateľskej príručke.

3 Inštalačné príslušenstvo

Poznámka: Rozmery inštalačného príslušenstva nájdete v používateľskej príručke.

4 Montáž

Pred spustením

- Uistite sa, že zariadenie v balení je v dobrom stave a všetky montážne časti sú súčasťou balenia.
- Počas inštalácie sa uistite, že sú všetky súvisiace zariadenia vypnuté.
- Naštudujte si špecifikáciu výrobku a vhodné prostredie inštalácie.

Poznámka: Informácie o správnej inštalácii nájdete na obrázku a v používateľskej príručke.

5 Konfigurácia

1 Aktivácia zariadenia

Pred použitím zariadenia ho musíte najskôr aktivovať nastavením silného hesla.

Zariadenie aktivujte na diaľku prostredníctvom webu alebo klientskeho softvéru iVMS-4200.

2 Konfigurácia na diaľku

Poznámka: Informácie o konfigurácii nájdete v používateľskej príručke.

DS-KV6113-WPE1
Video Intercom Villa Door Station

BAHASA INDONESIA

Referensi Diagram

1 Tampilan

① Mikrofon ② Kamera ③ Indikator
④ Tombol ⑤ Area Baca Kartu ⑥ Pengeras Suara
⑦ Terminal ⑧ Port Debugging ⑨ PERUSAKAN
⑩ Sekrup Setelan ⑪ Slot Kartu TF ⑫ Antarmuka Jaringan

Catatan: Tampilan perangkat beragam tergantung model. Silakan merujuk ke perangkat yang sebenarnya.

Deskripsi Indikator

Buka: Hijau Panggilan: Oranye Komunikasi: Putih

2 Terminal dan Perkabelan

Catatan: Untuk deskripsi perkabelan, silakan merujuk ke Manual Pengguna.

3 Aksesori Pemasangan

Catatan: Untuk dimensi aksesori pemasangan, silakan merujuk ke Manual Pengguna.

4 Pemasangan

Sebelum Anda Memulai

- Pastikan perangkat dalam kemasan kondisinya bagus dan semua bagian-bagiannya disertakan.
- Pastikan semua peralatan yang terkait dinonaktifkan selama pemasangan.
- Periksa spesifikasi produk terhadap lingkungan pemasangan.

Catatan: Untuk cara pemasangan, silakan merujuk ke gambar dan Manual Pengguna.

5 Konfigurasi

1 Aktifkan Perangkat

Pertama Anda harus mengaktifkan perangkat dengan membuat kata sandi yang kuat sebelum perangkat dapat digunakan.

Aktifkan dari jarak jauh melalui web atau perangkat lunak klien iVMS-4200.

2 Konfigurasi Jarak Jauh

Catatan: Untuk konfigurasi, silakan merujuk ke Manual Pengguna.

DS-KV6113-WPE1
Video Intercom Villa Door Station

မြန်မာ

ပုံအညွှန်း

1 ပုံသဏ္ဌာန်

① မိုက်ကရိုဖုန်း ② ကင်မရာ ③ အချက်ပြမီး
④ ခလုတ် ⑤ ကာဒ် ဖတ်သည့် ဧရိယာ ⑥ စပီကာ
⑦ တာမီနယ်များ ⑧ အမှားရှာဖွေဖယ်ရှားခြင်း လိုင်းပေါက် ⑨ ပြောင်းလဲမှု အကာအကွယ်
⑩ ဆက်တင် ဂက်အူ ⑪ TF ကတ်ပေါက် ⑫ ကွန်ရက် အင်တာဖေ့စ်

မှတ်ချက်- ကိရိယာအသွင်အပြင်သည် မော်ဒယ်အမျိုးအစားပေါ်မူတည်ပြီးကွဲပြားသည်။ ပကတိကိရိယာကို ကြည့်ရှု၊။

အညွှန်းဖော်ပြချက်

သော့ဖွင့်ရန် - အစိမ်းရောင် ခေါ်ဆိုရန် - လိမ္မော်ရောင် ဆက်သွယ်ရန် - အပြာရောင်

2 တာမီနယ်နှင့် ဂါယာသွယ်တန်းမှု

မှတ်ချက်- ဖော်ပြချက်များအတွက် အသုံးပြုသူလမ်းညွှန်ကို ဖတ်ရှု၊။

3 အပိုပစ္စည်း တပ်ဆင်ခြင်း

မှတ်ချက်- အပိုပစ္စည်း တပ်ဆင်ခြင်း အတိုင်းအတာအတွက် ကျေးဇူးပြု၍ သုံးစွဲသူ လက်စွဲကို ကိုးကားပါ။

4 တပ်ဆင်ခြင်း

မစတင်မီ

- အထုပ်သည် အခြေအနေ ကောင်းသော အနေအထားတွင် ရှိပြီး တပ်ဆင်ရမည့် အစိတ်အပိုင်း အားလုံး ပါဝင်သည်။
- တပ်ဆင်စဉ်အတွင်း သက်ဆိုင်ရာ ကိရိယာများအားလုံးကို သေချာစွာ ပိတ်ထားပါ။
- တပ်ဆင်မှု ပတ်ဝန်းကျင်အတွက် ထုတ်ကုန် သတ်မှတ်ဖော်ပြချက်များကို စစ်ဆေးပါ။

မှတ်ချက်- တပ်ဆင်ခြင်းအတွက် ကိန်းဂဏန်းများနှင့် သုံးစွဲသူ လက်စွဲကို ကိုးကားပါ။

5 ပုံစံချခြင်း

1 ကိရိယာကို စတင်ပါ

သင်သည် ကိရိယာကို အသုံးမပြုနိုင်သေးမီ အားကောင်းမိုင်မာသော စကားဝှက်ကို ထည့်သွင်းခြင်းဖြင့် ကိရိယာကို စတင်အသက်သွင်းရန် လိုအပ်သည်။

ဂက်ဘ်ဆိုက်မှ သို့မဟုတ် iVMS-4200 သုံးစွဲသူ ဆော့ဖ်ဝဲမှ တဆင့် အသက်သွင်းစတင်ပါ။

2 အဝေးထိန်း ကိန်းဂဏန်းများ

မှတ်ချက်- ကိန်းဂဏန်းများအတွက် ကျေးဇူးပြု၍ သုံးစွဲသူ လက်စွဲကို ကိုးကားပါ။

DS-KV6113-WPE1
Video Intercom Villa Door Station

TÜRKÇE

Şema Referansları

1 Görünüm

① Mikrofon ② Kamera ③ Gösterge
④ Düğme ⑤ Kart Okuma Alanı ⑥ Hoparlör
⑦ Terminaller ⑧ Hata Ayıklama Portu ⑨ KURCALAMA
⑩ Ayar Vidası ⑪ TF Kart Yuvası ⑫ Ağ Arayüzü

Not: Cihazın görünümü farklı modellere göre değişiklik gösterir. Asıl cihaza bakın.

Gösterge Açıklaması

Kilidini aç: Yeşil Çağrı: Turuncu İletişim: Beyaz

2 Terminal ve Kablolama

Not: Kablo bağlantı açıklaması için Kullanım Kılavuzuna bakın.

3 Kurulum Aksesuarı

Not: Kurulum aksesuarlarının boyutları için lütfen Kullanım Kılavuzuna bakın.

4 Kurulum

Başlamadan Önce

- Paketteki cihazın iyi durumda olduğundan ve tüm montaj parçalarının bulunduğundan emin olun.
- Kurulum esnasında ilgili tüm ekipmanların kapalı olduğundan emin olun.
- Kurulum ortamı için ürün teknik özelliklerini kontrol edin.

Not: Kurulum için şekle ve Kullanım Kılavuzuna bakın.

5 Yapılandırma

1 Cihazı Etkinleştir

Cihazı kullanabilmeniz için önce güçlü bir parola ayarlayarak cihazı etkinleştirmeniz gerekir.

Web veya iVMS-4200 istemci yazılımı ile uzaktan etkinleştirin.

2 Uzaktan Yapılandırma

Not: Yapılandırma için lütfen Kullanım Kılavuzuna bakın.

DS-KV6113-WPE1
Video Intercom Villa Door Station

РУССКИЙ

Пояснения к рисункам

1 Внешний вид

① Микрофон ② Камера ③ Индикатор
④ Кнопка ⑤ Область считывателя карты ⑥ Динамик
⑦ Разъемы ⑧ Порт отладки ⑨ ВЗЛОМ
⑩ Установочный винт ⑪ Слот для карты TF ⑫ сетевой интерфейс

Примечание. Внешний вид устройства может отличаться в зависимости от модели. См. фактическое устройство.

Описание индикатора

Открытие: зеленый Вызов: оранжевый Связь: белый

2 Терминал и схема соединения

Примечание. Описание электрических подключений см. в руководстве пользователя.

3 Вспомогательные инструменты для установки

Примечание. Размеры вспомогательных инструментов для установки см. в руководстве пользователя.

4 Установка

Перед началом работы

- Убедитесь, что устройство в упаковке находится в исправном состоянии, и все составляющие комплекта поставки имеются в наличии.
- Убедитесь, что во время установки все сопутствующее оборудование отключено.
- Изучите технические требования к установке устройства.

Примечание. Для получения информации об установке см. рисунки и руководство пользователя.

5 Конфигурация

1 Активировать устройство

Перед использованием устройства необходимо сначала его активировать и установить надежный пароль.

Активируйте удаленно через сеть Интернет или с помощью клиентского программного обеспечения iVMS-4200.

2 Удаленная настройка

Примечание. Сведения о настройке см. в руководстве пользователя.

DS-KIS605-P

Video Intercom Network Bundle

DS-KH6320-LE1

Video Intercom Network Indoor Station

УКРАЇНСЬКА

Пояснення схем

1 Внешний вид

① Экран ② Микрофон ③ Порт отладки
④ сетевой интерфейс ⑤ Клеммы питания ⑥ Динамик
⑦ Разъем сигнала тревоги

Примечание.
- Внешний вид устройства может отличаться в зависимости от модели. Подробные сведения см. в документации для конкретного устройства.
- Порт отладки используется только для отладки.

2 Терминал и схема соединения

Примечание. Описание разъемов и разводки приведено на рисунке и в руководстве пользователя.

3 Установка

Перед началом работы

- Убедитесь, что устройство в упаковке находится в исправном состоянии, и все составляющие комплекта поставки имеются в наличии.
- Убедитесь, что во время установки все сопутствующее оборудование отключено.
- Изучите технические требования к установке устройства.

Примечание. Для получения информации об установке см. рисунки и руководство пользователя.

4 Начало работы

1 Активировать устройство

Перед использованием устройства необходимо сначала его активировать и установить надежный пароль.

Активируйте устройство локально или удаленно с помощью клиентского программного обеспечения iVMS-4200.

2 Быстрая настройка

Выполните инструкции в соответствующих интерфейсах.

DS-KV6113-WPE1

Video Intercom Villa Door Station

УКРАЇНСЬКА

Пояснення схем

1 Зовнішній вигляд

① Мікрофон ② камера ③ Індикатор ④ Кнопка
⑤ Область зчитування карток ⑥ динамік ⑦ Роз’єми ⑧ Порт налагодження
⑨ ВТРУЧАННЯ ⑩ Установчий гвинт ⑪ Гніздо для TF-картки ⑫ Мережевий інтерфейс

Примітка. Зовнішній вигляд пристрою залежить від моделі. Див. фактичний пристрій.

Опис індикаторів

Розблокування: зелений Виклик: оранжевий Розмова: білий

2 Роз’єм і проводка

Примітка. Інформацію про підключення проводки дивіться в посібнику користувача.

3 Приладдя для встановлення

Примітка. Розміри приладдя для встановлення дивіться в посібнику користувача.

4 Установлення

Перш ніж почати

- Переконайтесь, що упаковка містить пристрій у належному стані та всі деталі з комплекту.
- Забезпечте, щоб усе пов’язане обладнання було вимкнене протягом встановлення.
- Перевірте вимоги до умов встановлення обладнання.

Примітка. Інформацію про встановлення дивіться на рисунку та в посібнику користувача.

5 Налаштування

1 Активація пристрою

Перш ніж користуватися пристроєм, його необхідно активувати, встановивши надійний пароль.

Активуйте дистанційно через Інтернет або за допомогою клієнтського програмного забезпечення iVMS-4200.

2 Віддалене налаштування

Примітка. Інформацію про налаштування дивіться в посібнику користувача.

©2020 Hangzhou Hikvision Digital Technology Co., Ltd. All rights reserved.

About this Manual

The Manual includes instructions for using and managing the Product. Pictures, charts, images and all other information hereinafter are for description and explanation only. The information contained in the Manual is subject to change, without notice, due to firmware updates or other reasons. Please find the latest version of this Manual at the Hikvision website (https://www.hikvision.com/).

Please use the Manual with the guidance and assistance of professionals trained in supporting the Product.

HIKVISION and other Hikvision's trademarks and logos are the properties of Hikvision in various jurisdictions.

Other trademarks and logos mentioned are the properties of their respective owners.

Disclaimer

TO THE MAXIMUM EXTENT PERMITTED BY APPLICABLE LAW, THIS MANUAL AND THE PRODUCT DESCRIBED, WITH ITS HARDWARE, SOFTWARE AND FIRMWARE, ARE PROVIDED "AS IS" AND "WITH ALL FAULTS AND ERRORS". HIKVISION MAKES NO WARRANTIES, EXPRESS OR IMPLIED, INCLUDING WITHOUT LIMITATION, MERCHANTABILITY, SATISFACTORY QUALITY, OR FITNESS FOR A PARTICULAR PURPOSE. THE USE OF THE PRODUCT BY YOU IS AT YOUR OWN RISK. IN NO EVENT WILL HIKVISION BE LIABLE TO YOU FOR ANY SPECIAL, CONSEQUENTIAL, INCIDENTAL, OR INDIRECT DAMAGES, INCLUDING, AMONG OTHERS, DAMAGES FOR LOSS OF BUSINESS PROFITS, BUSINESS INTERRUPTION, OR LOSS OF DATA, CORRUPTION OF SYSTEMS, OR LOSS OF DOCUMENTATION, WHETHER BASED ON BREACH OF CONTRACT (INCLUDING FUNDAMENTAL BREACH), TORT, NEGLIGENCE, PRODUCT LIABILITY, OR OTHERWISE, IN CONNECTION WITH THE USE OF THE PRODUCT, EVEN IF HIKVISION HAS BEEN ADVISED OF THE POSSIBILITY OF SUCH DAMAGES OR LOSS.

YOU AGREE THAT YOUR USE OF THE PRODUCT IN ANY ILLEGAL OR INCONSISTENT MANNER WITH APPLICABLE LAW, INCLUDING, WITHOUT LIMITATION, THAT SUCH USE WILL NOT TAKE ANY RESPONSIBILITIES FOR ABNORMAL OPERATION, PRIVACY LEAKAGE OR OTHER DAMAGES RESULTING FROM CYBER-ATTACK, HACKER ATTACK, VIRUS INFECTION, OR OTHER INTERNET SECURITY RISKS; HOWEVER, HIKVISION WILL PROVIDE SUPPORT ON REQUEST, IF LAW PERMITS.

YOU AGREE TO USE THIS PRODUCT IN COMPLIANCE WITH ALL APPLICABLE LAWS, AND YOU ARE SOLELY RESPONSIBLE FOR ENSURING THAT YOUR USE CONFORMS TO THE APPLICABLE LAWS. YOU ARE ALSO RESPONSIBLE FOR THE USE OF THE PRODUCT WITH RESPECT TO INFRINGING THE PRIVACY RIGHTS OF THIRD PARTIES, INCLUDING WITHOUT LIMITATION, RIGHTS OF PUBLICITY, INTELLECTUAL PROPERTY RIGHTS, OR DATA PROTECTION AND OTHER PRIVACY RIGHTS. YOU ALSO ARE RESPONSIBLE FOR THE USE OF THE PRODUCT FOR ANY INTENDED USE, INCLUDING, BUT NOT LIMITED TO, THE DEVELOPMENT OR PRODUCTION OF MASS DESTRUCTION, THE DEVELOPMENT OR PRODUCTION OF CHEMICAL OR BIOLOGICAL WEAPONS, ANY ACTIVITIES IN THE CONTEXT RELATED TO ANY NUCLEAR EXPLOSIVE OR UNSAFE NUCLEAR FUEL-CYCLE, OR IN SUPPORT OF HUMAN RIGHTS ABUSES.

IN THE EVENT OF ANY CONFLICTS BETWEEN THIS MANUAL AND THE APPLICABLE LAW, THE LATER PREVAILS.

Data Privacy

During the use of the device, personal data will be collected, stored and processed. To protect data, the use of the device should be in accordance with the applicable harmonized European standards listed under the RE Directive (2014/53/EU), the EMC Directive (2014/30/EU), the RoHS Directive 2011/65/EU.

2012/19/EU (WEEE directive): Products marked with this symbol cannot be disposed of as unsorted municipal waste in the European Union. For proper recycling, return this product to your local supplier upon the purchase of equivalent new equipment, or dispose of it at designated collection points. For more information see: www.recyclethis.info

2006/66/EC (battery directive): This product contains a battery that cannot be disposed of as unsorted municipal waste in the European Union. See the product documentation for specific battery information. The battery is marked with this symbol, which may include letters to indicate cadmium (Cd), lead (Pb), or mercury (Hg). For proper recycling, return the battery to your supplier or to a designated collection point. For more information see:www.recyclethis.info

WARNING

- All the electronic operation should be strictly compliance with the electrical safety regulations, fire prevention regulations and other related regulations.
- Do not connect several devices to one power adapter as adapter overload may cause over-heat or fire hazard.
- Please make sure that the power has been disconnected before you start installing the device.
- When the product is installed on wall or ceiling, the device shall be firmly fixed.
- If smoke, odors, or noise rise from the device, turn off the power at once and unplug the power cable, and then please contact the service center.
- If the product does not work properly, please contact your dealer or the nearest service center. Never attempt to disassemble the device yourself. We shall not assume any responsibility for problems caused by unauthorized repair or maintenance.)

CAUTION

- Do not drop the device or subject it to physical shock, and do not expose it to high electromagnetic radiation. Avoid the equipment installation on vibration surfaces or places subject to shock (ignorance can damage the equipment).
- Do not place the device in extremely hot (refer to the specification of the device for the detailed operating temperature), cold, dusty or damp locations, and do not expose it to high electromagnetic radiation.
- The device cover for indoor use shall be kept from rain and moisture.
- Exposing the equipment to direct sunlight, low ventilation, or heat source such as heater or radiator is forbidden (ignorance can cause fire danger).
- Please clean the device gently with a clean cloth and a little ethanol, if necessary.
- When the product is installed on wall or ceiling, the device shall be firmly fixed.
- If smoke, odors or noise rise from the device, turn off the power at once and unplug the power cable, and then please contact the service center.
- If the product does not work properly, please contact your dealer or the nearest service center. Never attempt to disassemble the device yourself. We shall not assume any responsibility for problems caused by unauthorized repair or maintenance.)

©2020 Hangzhou Hikvision Digital Technology Co., Ltd. Tüm dritti rileriavsrl.

Informazioni sul presente Manuale

Il presente Manuale contiene le istruzioni per l'uso e la gestione del prodotto. Le illustrazioni, i grafici e tutte le altre informazioni di seguito riportate hanno solo scopi illustrativi e esplicativi. Le informazioni contenute nel Manuale possono essere modificate, senza preavviso, a seguito di aggiornamenti del firmware o per altri motivi. Scaricare la versione più recente del presente Manuale dal sito web di Hikvision (https://www.hikvision.com/).

Utilizzare il presente Manuale con la supervisione e l'assistenza di operatori qualificati in grado di supportare il prodotto.

HIKVISION e gli altri marchi e loghi di Hikvision sono di proprietà di Hikvision in varie giurisdizioni. Gli altri marchi registrati e loghi menzionati appartengono ai rispettivi titolari.

Esclusione di responsabilità

NELLA MISURA MASSIMA CONSENTITA DALLA LEGGE VIGENTE, QUESTO MANUALE E IL PRODOTTO DESCRITTO, CON IL SUO HARDWARE, SOFTWARE E FIRMWARE, SONO FORNITI "COSÌ COME SONO" E "CON TUTTI I DIFETTI E GLI ERRORI". HIKVISION NON RILASCIA ALCUNA GARANZIA, NÉ ESPRESSA NÉ IMPLICITA COME, SOLO A TITOLO ESEMPLIFICATIVO, LA GARANZIA DI COMMERCIABILITÀ, LA QUALITÀ SODDISFACENTE O L'IDONEITÀ A UN'ESIGENZA SPECIFICA. L'USO DEL PRODOTTO DA PARTE DEL PROPRIO RISCHIO. HIKVISION DECLINA QUALSIASI RESPONSABILITÀ VERSO L'UTENTE IN RELAZIONE A DANNI SPECIALI, CONSEQUENZIALI E INCIDENTALI, COMPRESI, TRA GLI ALTRI, I DANNI PER LA MANCATA OTTENIMENTO DI UTILI DA PARTE DELL'AZIENDA, L'INTERRUZIONE DELL'ATTIVITÀ O LA PERDITA DI DOCUMENTAZIONE, DERIVANTI DA INADEMPIENZA CONTRATTUALE, ILLECITO (COMPRESA LA NEGLIGENZA), RESPONSABILITÀ PER DANNI AI PRODOTTI O ALTRIMENTI IN RELAZIONE CON L'USO DEL PRODOTTO, ANCHE SE HIKVISION È STATA INFORMATA DELLA POSSIBILITÀ DI TALI DANNI.

L'UTENTE RICONOSCE CHE LA NATURA DI INTERNET PREVEDE RISCHI DI SICUREZZA INTRINSECI E CHE HIKVISION DECLINA QUALSIASI RESPONSABILITÀ IN RELAZIONE A CYBER-ATTACCHI, ATTACCHI DI HACKER, INFEZIONE DA VIRUS O ALTRI RISCHI DI SICUREZZA DI INTERNET; TUTTAVIA, HIKVISION FORNIRÀ TEMPESTIVO SUPPORTO TECNICO, SE NECESSARIO.

L'UTENTE ACCETTA DI UTILIZZARE IL PRODOTTO IN CONFORMITÀ CON TUTTE LE LEGGI VIGENTI E L'UTENTE È L'UNICO RESPONSABILE DI TALE UTILIZZO CONFORME. IN PARTICOLARE, L'UTENTE È RESPONSABILE DEL RATTO CHE L'UTILIZZO DEL PRODOTTO NON VIOLI DIRITTI DI TERZI CONOME, SOLO A TITOLO DI ESEMPIO, DIRITTI DI PUBBLICITÀ, DIRITTI DI PROPRIETÀ INTELLETTUALE, O DIRITTI DI PROTEZIONE DEI DATI E ALTRI DIRITTI DI PRIVACY. L'UTENTE È RESPONSABILE DI UTILIZZARE IL PRODOTTO IN MODI PROIBITI, COME, TRA GLI ALTRI, LA PRODUZIONE DI ARMI DI DISTRUZIONE DI MASSA, LO SVILUPPO O LA PRODUZIONE DI ARMI CHIMICHE O BIOLOGICHE, QUALSIASI ATTIVITÀ CHE HA ATTINENZA CON QUALSIASI ESPLOSIVO NUCLEARE O CICLO DI COMBUSTIBILE NUCLEARE NON SICURO O ATTIVITÀ CHE CAUSINO VIOLAZIONI DEI DIRITTI UMANI.

IN CASO DI CONFLITTI TRA QUESTO MANUALE E LA LEGGE VIGENTE, PREVARRÀ QUest'ULTIMA.

Questo prodotto e gli eventuali accessori in dotazione sono contrassegnati con il marchio "CE" e sono quindi conformi alle norme europee armonizzate vigenti di cui alla Direttiva RE 2014/53/UE, alla Direttiva EMC 2014/30/UE, alla Direttiva RoHS 2011/65/UE.

2012/19/UE (direttiva RAEE): i prodotti contrassegnati con questo simbolo non possono essere smaltiti come rifiuti domestici indifferenziati nell'Unione europea. Per lo smaltimento corretto, restituire il prodotto al rivenditore in occasione dell'acquisto di un nuovo dispositivo o smaltirlo nei punti di raccolta autorizzati. Ulteriori informazioni sono disponibili sul sito www.recyclethis.info

2006/66/UE (direttiva batterie): questo prodotto contiene una batteria che non può essere smaltita come rifiuti domestici indifferenziati nell'Unione europea. Fare riferimento alla documentazione del prodotto per le informazioni specifiche sulla batteria. La batteria è contrassegnata con il presente simbolo, che potrebbe includere lettere per indicare cadmio (Cd), piombo (Pb) o mercurio (Hg). Per il corretto smaltimento, restituire la batteria al fornitore o a un punto di raccolta autorizzato. Ulteriori informazioni sono disponibili sul sito: www.recyclethis.info

Avvertenze:

- Installazione elettrica deve essere rigorosamente conforme alle disposizioni di sicurezza elettrica, alle norme per la prevenzione incendi e a qualsiasi ulteriore norma in vigore nella propria regione.
- Non collegare più dispositivi allo stesso adattatore, per evitare di sovraccaricarlo o causare un surriscaldamento o il rischio di incendio.
- Assicurarsi che l'alimentazione sia stata disinserita prima di installare o smontare il dispositivo.
- Fissare saldamente il prodotto in caso di montaggio a parete o soffitto.
- Se il dispositivo emette fumo, odore o rumore anomalo, interrompere immediatamente l'alimentazione e scollegare il cavo di alimentazione, poi contattare il centro assistenza.
- Se il prodotto non funziona correttamente, si prega di contattare il proprio rivenditore o il centro assistenza di zona. Non tentare di smontare personalmente il dispositivo. (Il produttore non si assume alcuna responsabilità per problemi derivanti da riparazioni o manutenzioni non autorizzate.)

Precauzioni

- Fare non far cadere il dispositivo né sottoporlo a impatti e non esporlo a radiazioni elettromagnetiche intense. Evitare l'installazione di dispositivi su superfici soggette a vibrazioni o in luoghi a rischio di impatti (l'inosservanza di questo avviso può causare danni all'apparecchiatura).
- Non esporre il dispositivo a temperature estreme (fare riferimento alle specifiche del dispositivo per informazioni dettagliate sulla temperatura operativa), ambienti polverosi o umidi e a radiazioni elettromagnetiche ingenti.
- Il coperchio del dispositivo è per uso in interni e non deve essere esposto a pioggia e umidità.
- Non esporre in alcun caso l'apparecchio alla luce solare diretta, a bassa ventilazione o fonti di calore come radiatori o caloriferi (l'inosservanza di questo avviso può causare rischi di incendio).
- Non pulire il dispositivo se non lo richiede. Se necessario, pulire il dispositivo con un panno pulito e una piccola quantità di etanolo.
- Se il prodotto è installato su pareti o soffitti, il dispositivo deve essere fissato saldamente.
- Se il dispositivo emette fumo, odore o rumore anomalo, interrompere immediatamente l'alimentazione e scollegare il cavo di alimentazione, poi contattare il centro assistenza.
- Se il prodotto non funziona correttamente, si prega di contattare il proprio rivenditore o il centro assistenza di zona. Non tentare di smontare personalmente il dispositivo. (Il produttore non si assume alcuna responsabilità per problemi derivanti da riparazioni o manutenzioni non autorizzate.)

©2020 Hangzhou Hikvision Digital Technology Co., Ltd. Všechna práva vyhrazena.

Informace o tomto návodu

Příručka obsahuje pokyny pro používání a správu produktu. Obrázky, grafy, nákresy a všechny další informace, které sú v ňom uvedené, slúžia len na opis a vysvetlenie. Informácie uvedené v návode sa môžu zmeniť bez predchádzajúceho upozornania v dôsledku aktualizácií firmwaru alebo iných príčin. Najnovšiu verziu tohto návodu nájdete na webovej stránke spoločnosti Hikvision (https://www.hikvision.com/).

Používajte tento návod s pokynmi a radami odborníkov, ktorí sú vyškolení na podporu produktu.

HIKVISION a iné ochranné známky a logá spoločnosti Hikvision sú vlastníctvom spoločností Hikvision v rôznych jurisdikciách. Iné ochranné známky a logá sú vlastníctvom príslušných majiteľov.

Odmietnutie zodpovednosti

V MAXIMÁLNEJ MIERE PRÍPUSTNEJ ROZSAHU, KTORÝ POVOLUJÚ PRÍSLUŠNÉ PRÁVNE PREDPISY, SA TÁTO PRÍRUČKA A OPÍSANÝ PRODUKT SPOLU S JeHO HARDVÉROM, SOFTVÉROM A FIRMVÉROM POSKYTUJÚ „AKO JE", S VŠETKÝMI PORUCHAMI A CHYBAMI". SPOLOČNOSť HIKVISION NEPOSKYTUJE ŽIADNE ZÁRUKY, VÝSLOVNÉ ALEBO PREDPOKLADANÉ ZÁRUKY, OHREM INÉHO VRÁTANE ZÁRUKY PREDAJNOSTI, USPOKOJIVÝ KVALITY ALEBO VHODNOSTI NA KONKRÉTNY ÚČEL. POUŽÍVANIE PRODUKTU ZO VAŠEJ STRANY NA VLASTNÉ RIZIKO. V NAJVÄČŠEJ MOŽNEJ MIERE PRÁVNYCH PREDPISOV SPOLOČNOSť HIKVISION V ŽIADNOM PRÍPADE NEZODPovedá VÁM za NÁHODNÉ, NÁSLEDNÉ, NÁHODNÉ ALEBO NEPRIAME ŠKODY, OHREM INÉHO VRÁTANE ŠKÓD Z ÚSKLDNY PODNIKATEĽSKEJ ZÓNY, PREROBENIA PODNIKANIA, STRATY ÚDAJOV, POŠKODENIA SYSTÉMOV ALEBO STRATY DOKUMENTÁCIE, ČI UŽ NA ZÁKLADE PORUŠENIA ZMLUVY, PRECHNJ (VRÁTANE NEDBALOSTI), ZODPOVEDNOSTI ZA PRODUKT ALEBO INAK V SÚVISLOSTI S POUŽÍVANÍM PRODUKTU, A TO AJ V PRÍPADE, KEĎ BOLA SPOLOČNOSť HIKVISION UPOZORNENÁ NA MOŽNOSť TAKÉHTO ŠKÔD.

UZNÁVATE, ŽE POVAHA INTERNETU UMOŽňUJE INHERENTNÉ BEZPEČNOSTNÉ RIZIKÁ A SPOLOČNOSť HIKVISION NENESIE ŽIADNU ZODPOVEDNOSť ZA NESTANDARDNU PREVÁDZKU, ÚNIK OSOBNÝCH ÚDAJOV ALEBO INÉ ŠKODY V DÔSLEDKU KYBERNETICKÉHO ÚTOKU, HAKERSKÉHO ÚTOKU, VÍRUSOVÉHO INFEKCIE ALEBO INÝCH BEZPEČNOSTNÝCH RIZÍK INTERNETU; V PRÍPADE POTREBY VŠAK SPOLOČNOSť HIKVISION POSKYTNE VÝCASNú TECHNICKú PODPORU. SÚHLASÍTE, ŽE V POVINNOSTI POUŽÍVAť TENTO PRODUKT V SÚLADE S PRÍSLUŠNÝMI ZÁKONMI, STE OBZVLÁŠť ZODPOVEDNÍ ZA POUŽÍVANIE TOHTO PRODUKTU SPôSOBOM, KTORý NEPORUšUJE PRÁVA TRETÍCH STRÁN, OHREM INÉHO PRÁVA PUBLICITY, PRÁVA DUŠEVNÉHO VLASTNÍCTVA, PRÁVA NA OCHRANU ÚDAJOV A INÉ PRÁVA NA OCHRANU SUKROMIA. TENTO PRODUKT NESMIETE POUŽÍVAť NA ŽIADNE ZAKÁZANÉ ÚČELY VRÁTANE VÝVOJA ALEBO VÝROBY ZBRAní HROMADNÉHO NIČENIA, VÝVOJA ALEBO VÝROBY CHEMICKÝCH ALEBO BIOLOGICKÝCH ZBRAní, ČINNOSTÍ V KONTEXTE SÚVISIACICH S ŽIADNOU VÝBUCHNÚ ALEBO NEBEZPEČNOU JADROVOU PALIVOVOU ŤAHOVOU ALEBO NA PODPORU ĽUDSKÝCH PRÁV.

V PRÍPADE AKÉHOKOĽVEK NESÚLADU MEDZI TOUTO PRÍRUČKOU A PRÍSLUŠNÝMI PRÁVNYMI PREDPISMI MAJÚ PREDNOSť PRÍSLUŠNÉ PRÁVNE PREDPISY.

Tento výrobok a dodané príslušenstvo, ak je to relevantné, sú takisto označené značkou „CE", takže sú v súlade s príslušnými harmonizovanými európskymi normami uvedenými v smernici o rádiových zariadeniach 2014/53/EÚ, smernici o elektromagnetickej kompatibilite 2014/30/EÚ a smernici o obmedzení používania určitých nebezpečných látok v elektrických a elektronických zariadeniach 2011/65/EÚ.

2012/19/EÚ (smernica o odpade z elektrických a elektronických zariadení): Produkty označené týmto symbolom sa v rámci Európskej únie nesmú likvidovať spolu s netriedeným komunálnym odpadom. Po zakúpení ekvivalentného nového zariadenia zrecyklujte produkt tým, že ho odovzdáte miestnemu dodávateľovi alebo ho ponecháte na určených zberných miestach. Ďalšie informácie nájdete na adrese: www.recyclethis.info

2006/66/ES (smernica o batériách): Tento produkt obsahuje batériu, ktorú sa v rámci Európskej únie nesmie likvidovať spolu s netriedeným komunálnym odpadom. Konkrétne informácie o batérii nájdete v dokumentácii produktu. Batéria je označená týmto symbolom, ktorý môže obsahovať písmená značiace kadmium (Cd), olovo (Pb), alebo ortuť (Hg). Zrecyklujte batériu tým, že ju odovzdáte dodávateľovi alebo ju zlikvidujete na určenom zbernom mieste. Ďalšie informácie nájdete na: www.recyclethis.info

Výstrahy:

- Všetkokľvek prevádzka elektronických zariadení musí byť dodržaní v súlade s predpismi o elektrickej zariadeniach, protipožiarnych predpisoch a ďalšími súvisiacimi predpismi.
- Nepripájajte viacero zariadení k jednému napájaciemu adaptéru. Mohlo by dôjsť k preťaženiu napájacieho adaptéra a vzniku prehriatia a vzniku požiaru.
- Pred pripájaním, inštaláciou alebo demontážou zariadenia sa uistite, že je odpojené napájanie.
- Keď sa zariadenie inštaluje na stenu alebo strop, musí byť bezpečne upevnené.
- Ak sa z zariadenia vychádza dym, zápach alebo hluk, ihneď vypnite napájanie a odopnite napájací kábel a potom sa obráťte na servisné stredisko.
- Ak produkt nepracuje správne, obráťte sa na predajcu alebo na najbližšie servisné stredisko. Nikdy sa nepokúšajte zariadenie sami rozoberať. (Nepreberáme žiadnu zodpovednosť za problémy spôsobené neoprávnenou opravou alebo údržbou.)

Upozornenia

- Zabezpečte, aby zariadenie nespadlo ani nebolo vystavené fyzickým nárazom, a nevystavujte ho silnému elektromagnetickému žiareniu. Zariadenie neumiestňujte na vibrujúce povrchy ani na miestach vystavených nárazom (v opačnom prípade môže dôjsť k poškodeniu zariadenia).
- Zariadenie neumiestňujte do mrazivého, ani prehriatého prostredia (podrobnosti o prevádzkovej teplote si pozrite v špecifikáciách zariadenia), chladné, prachové alebo vlhké miesta a nevystavujte ho silnému elektromagnetickému žiareniu.
- Krytí zariadenia na vnútornú použitie chráňte pred dažďom a vlhkosťou.
- Je zakázané vystavovať zariadenie priamemu slnečnému žiareniu, prostrediu s nedostatočným vetraním alebo zdrojom tepla, ako je ohrievač alebo radiátor (v opačnom prípade môže vzniknúť riziko požiaru).
- Zariadením nemierte na zdroj ani na veľmi jasné miesta. V opačnom prípade môže dôjsť k deformácii alebo vzniku škvrn (nepredstavuje to však poruchu) a zároveň to môže ovplyvniť životnosť snímača.
- Pri čistení vyžívajte jemnú tkaninu a malé množstvo etanolu, ak je to potrebné.
- Ak produkt inštalujete na stenu alebo strop, zariadenie pevne upevnite.
- Ak z produktu vychádza dym, zápach alebo hluk, ihneď vypnite napájanie a odopnite napájací kábel a potom sa obráťte na servisné stredisko.
- Ak produkt nefunguje správne, obráťte sa na predajcu alebo na najbližšie servisné stredisko. Nikdy sa nepokúšajte zariadenie sami rozoberať. (Nepreberáme žiadnu zodpovednosť za problémy spôsobené neoprávnenou opravou alebo údržbou.)

©2020 Hangzhou Hikvision Digital Technology Co., Ltd. Minden jog fenntartva.

Az útmutató leírása

Az útmutató a termék használatára és kezelésére vonatkozó utasításokat tartalmaz. Az itt szereplő képek, diagramok, ábrák és minden további információ csupán leírási és magyarázati célokat szolgál. A kézikönyvben szereplő információk a firmware-frissítések vagy egyéb okok miatt előzetes figyelmeztetés nélkül megváltozhatnak. Az útmutató legfrissebb verzióját a Hikvision honlapján (https://www.hikvision.com/) keresse.

Az Útmutatót a termékkel kapcsolatos támogatásban megfelelő képesítéssel rendelkező szakemberek támogatásával és útmutatásával együtt használja.

HIKVISION és egyéb Hikvision-védjegyek és logók a Hikvision tulajdonát képezik különböző joghatóságokban. Az említett egyéb védjegyek és logók a megfelelő tulajdonosok tulajdonát képezik.

Felelősségkizárás

EZT A KÉZIKÖNYVET, VALAMINT A BENNE SZEREPLŐ TERMÉKET ANNAK HARDVER-, SZOFTVER-ÖSSZETEVŐINEK ÉS FIRMWARE-ÉVEL EGYÜTT „ÉRDEMI FORMÁBAN" BIZTOSÍTJUK. „BIZTOSÍTJUK" ÉRTÉKŰ ÓLDÁS ESETLEGES HIBÁKKAL". A HIKVISION NEM VÁLLAL SEMMILYEN GARANCIÁT, SEM TÖRVÉNYI ÉLTŰ VAGY ÖSZTÖNÖS JELLEGŰ JÓTÁLLÁST, TÖBBEK KÖZÖTT – DE NEM KORLÁTOZVA – A TERMÉK ÉRTÉKESÍTHETŐSÉGÉRE, MEGFELELŐ MINŐSÉGÉRE, VALAMINT ÁDOTT CÉLJRA VALÓ ALKALMASSÁGÁRA VONATKOZÓAN. A TERMÉK HASZNÁLATA ÖNÖN SAJÁT FELELŐSSÉGÉRE TÖRTÉNIK. A HIKVISION SEMMILYEN ESETBEN SEM VÁLLAL FELELŐSSÉGET ÖN FELÉ SEMMILYEN KÜLÖNLEGES, KÖVETKEZMÉNYES, ÁRULÁKOS VAGY KÖZVETETT KÁRÉRT, BELEÉRTVE TÖBBEK KÖZÖTT A TERMÉK HASZNÁLATÁVAL ÖSSZEFÜGGŐEN AZ ÜZLETI NYEREDELEM ELMARADÁSÁRA, AZ ÜZLETMENET MEGSZAKADÁSÁRA VAGY ADATVESZTÉSRE VONATKOZÓAN, FÜGGETLENÜL ATTÓL, HOGY SZERZŐDÉSSZEGÉSRŐL VAGY KÁRÓRZÁSI (BELEÉRTVE A GONDTALANSÁGOT) ERÉDMÉNYRŐL, MÉG AKKOR SEM, HA A HIKVISION VÁLLALATOT ÉRTESÍTETTÉK AZ ILYEN KÁROKRÓL VAGY VESZTESÉGEKRŐL.

ÖN TUDOMÁSUL VESZI, HOGY A TERMÉK ÖN ÁLTAL TÖRTÉNŐ, BÁRMILYEN ILLEGÁLIS VAGY ÖSSZEFÜGGÉSEKBEN NEM ÁLLÓ HASZNÁLATA – BELEÉRTVE, DE NEM KORLÁTOZVA ÖN ÁLTAL TÖRTÉNŐ, A HIRTELEN ÁRAMKIESÉS ÉS A KIBERTÁMADÁSOK, HACKERTÁMADÁSOK, VÍRUSFERTŐZÉSEK VAGY MÁS INTERNETES BIZTONSÁGI KOCKÁZATOK ÁLTAL OKOZOTT ADATVESZTÉSEK ÉS EGYÉB KÁROK ÉRTELMÉBEN – FELELŐSSÉGET VISELHET. HA A TÖRVÉNY ENGEDI, A HIKVISION AZONBAN ÖN ELŐLEGÉBEN, HOGY EZT A TERMÉKET KIZÁRÓLAG A VONATKOZÓ TÖRVÉNYI ELŐÍRÁSOK BETARTÁSÁVAL HASZNÁLJA, ÉS HOGY A VONATKOZÓ TÖRVÉNYEKNEK MEG AZ ÖN ÁLTAL TÖRTÉNŐ HASZNÁLATA NEM SÉRTI MEG A HARMADIK FELEK JOGAIT, BELEÉRTVE, DE NEM KORLÁTOZVA A NYILVÁNOSSÁGHOZ, SZELLEMI TULAJDONHOZ, ADATOK VÉDELMÉHEZ ÉS EGYÉB SZEMÉLYES ADATOKHOZ VONATKOZÓ JOGOKAT. A TERMÉKET NEM HASZNÁLHATJA TILOZOTT CÉLOKRA, BELEÉRTVE, DE NEM KORLÁTOZVA A TÖMEGPUSZTÍTÓ FEGYVEREK FEJLESZTÉSÉT VAGY GYÁRTÁSÁT, VALAMINT BÁRMILYEN, ROBBANÁSVESZÉLYES VAGY NEM BIZTONSÁGOS NUKLEÁRIS HASADÓANYAG-CIKLUSSAL KAPCSOLATOS TEVÉKENYSÉGET VAGY EMBERI JOGOK MEGSZEGÉSÉT ÉRINTŐ TEVÉKENYSÉGET.

HA A JELEN KÉZIKÖNYV ÉS A HATÁLYOS TÖRVÉNY KÖZÖTT ELLENTMONDÁS TAPASZTALHATÓ, AKKOR AZ UTÓBBI A MÉRVADÓ.

Ez a termék és tartozékai (amennyiben szükséges) CE-jelzéssel vannak ellátva, ezáltal megfelelnek a következő irányelvekben foglalt harmonizált európai szabványoknak: 2014/53/EU rádióberendezés irányelv, 2014/30/EU elektromágneses összeférhetőség irányelv, 2011/65/EU RoHS irányelv.

2012/19/EU (WEEE-irányelv): Az ezzel a jelzéssel ellátott termékeket nem lehet szelektálatlan kommunális hulladékként elhelyezni az Európai Unióban. A megfelelő újrafeldolgozás érdekében vigye vissza ezt a terméket a helyi szállítójához egy azonos funkciójú és típusú új berendezés megvásárlásakor, vagy vigye azt kijelölt gyűjtőhelyekre. További információért keresse fel az alábbi honlapot: www.recyclethis.info

2006/66/EK (akkumulátor-irányelv): Ez a termék olyan akkumulátort tartalmaz, amelyet nem lehet szelektálatlan kommunális hulladékként elhelyezni az Európai Unióban. A termékdokumentációban további információk találhatók az akkumulátorról. Az akkumulátor ezzel a jelzéssel van ellátva, a jelzés olyan betűket is tartalmazhat, amelyek a kadmiumra (Cd), ólomra (Pb) vagy higanyra (Hg) utalnak. A megfelelő újrafeldolgozás érdekében vigye vissza ezt a terméket a beszállítójához, vagy vigye egy kijelölt gyűjtőhelyre. További információért keresse fel az alábbi honlapot: www.recyclethis.info

Figyelmeztetések

- Az elektromosságot érintő műveleteket az elektromos érintésvédelmi előírások, tűzvédelmi előírások és más, hatályos helyi előírások szigorú betartásával szabad végezni.
- Ne csatlakoztassan több eszközt egy tápegységhez, mert az túlterhelheti a tápegységet, ami túlmelegedést vagy tüzet okozhat.
- Készülékének, telepítése előtt győződjön meg arról, hogy az áramellátás ki van kapcsolva.
- Ha a terméket falra vagy mennyezetre szerelik, stabilan rögzítse.
- Ha az ezekből füstöd, furcsa szagok vagy zajok lépnek fel a termékből, azonnal áramtalanítsa, húzza ki a tápkábelt, majd forduljon a szervizközponthoz.
- Ha a termék nem működik megfelelően, forduljon a kereskedőhöz vagy a legközelebbi szervizközponthoz. Soha ne próbálja meg saját maga szétszerelni a terméket. Nem vállalunk felelősséget a jogosulatlan javítás vagy karbantartás miatt bekövetkezett problémákért.)

Vigyázat!

- Ne ejtse le a készüléket és ne tegye ki fizikai rázkódásnak, valamint ne tegye kiére elektromos sugárzásnak. Ne szerelje a készüléket rezgő felületre, vagy olyan helyre, ahol rázkódás érhet (előfordulhat gyelem a készülék károsodhat).
- Ne helyezzük a készüléket rendkívül forró (az állandó hőmérsékletet kapcsolatban lásd a készülék műszaki adatait), hideg, poros vagy nedves helyre, és ne tegye ki erős elektromágneses sugárzásnak.
- A beltéri használatra tervezett készülék burkolatát ne tegye ki esőnek és nedvességnek.
- Ne tegye ki a készüléket közvetlen napfénynek, ne helyezze rossz szellőző helyre vagy hőforrás, például fűtőtest közelébe (ennek be nem tartása tűzveszélyes).
- Ne irányítsa a készüléket a Nap, vagy rendkívül fényes felületek felé. Rendeltnek vagy elmosódás lehet az azonban nem hibát jelez), ami ugyanakkor hatással van a szenzor élettartamára is.
- A készülék belsőrészek és külsőrészek tisztításához használjon puha és szárazt kendőt, ne használjon lúgos tisztítószereket.
- Minden csomagolóelemet dobjon meg, kétséges szabályok szerint dobja ki. Hiba esetén az eredeti csomagolás szerint dobja ki.
- Csökkentsen a szélsőséges esetben szükséges szélsőséges esetben, ami szükséges esetben.
- Az szerelés és az szerelés és az szerelés és